ПОДВЕСНЫЕ ХОМУТЫ

РАЗМЕРЫ

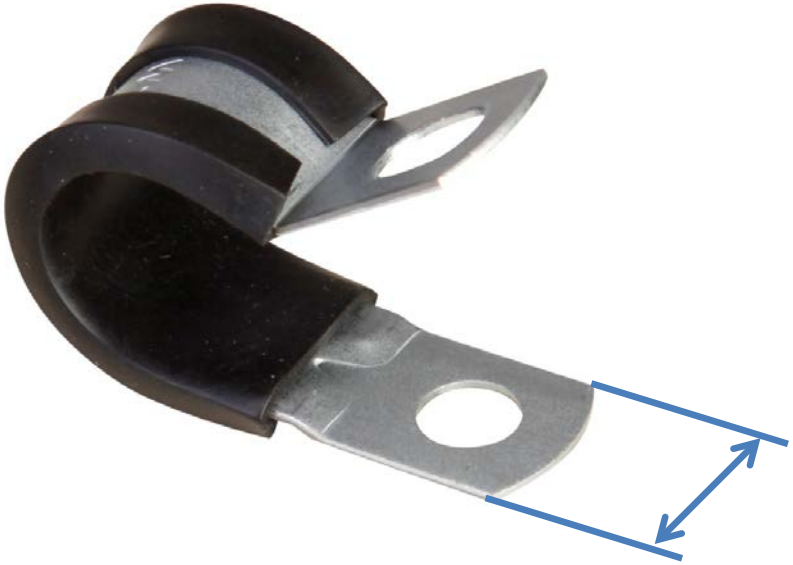

12,7 mm	15,9 mm	20 mm

МАТЕРИАЛЫ

1.Основной материал

2.Резиновый профиль

МАТЕРИАЛЫ

1 . Основной материал

W1 – Оцинкованная сталь

W3 – AISI 430 Нержавеющая сталь

W4 – AISI 304 Нержавеющая сталь

W5 – AISI 316 Нержавеющая сталь

МАТЕРИАЛЫ

2.Резиновый профиль

EPDM
NEOPRENE
SILICONE
VITONE
NITRILE

Резиновый профиль
ХАРАКТЕРИСТИКИ

Материал	Температура	Цвет	Устойчивость к озону	Устойчивость к нефтепродуктам
EPDM	-40 ˚C / +120˚C	Черный	Отлично	Неустойчиво
NEOPRENE	-35 ˚C / +100˚C	Черный	Отлично	Хорошо
SILICONE	-60 ˚C / +170˚C	Серый	Хорошо	Хорошо
NITRILE	-35 ˚C / +100˚C	Черный	Нормально	Отлично

КРЕПЕЖНЫЕ ОТВЕРСТИЯ

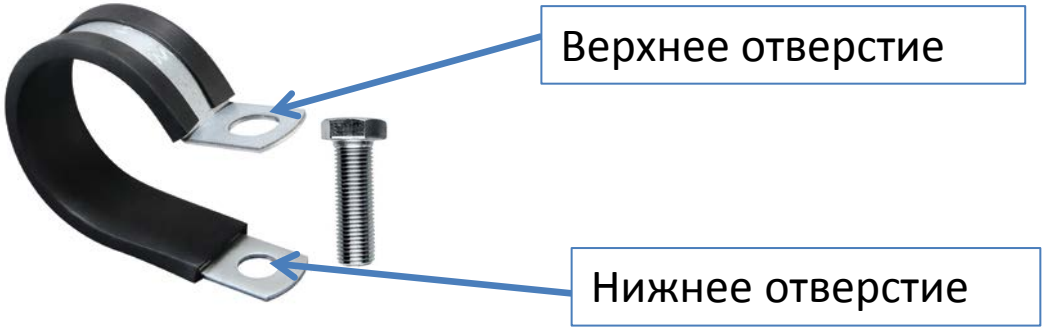

Размеры	12,7 mm	15,9 mm	20 mm
Нижнее отверстие(mm)	6,40	8,40	8,50
Верхнее отверстие (mm)	6,40 x 8,00	8,40 x 10,50	8,50 x 10,50
Соответствующий размер болта	M6	M6	M8

ТЕХНИЧЕСКИЕ ХАРАКТЕРИСТИКИ

12,7 mm

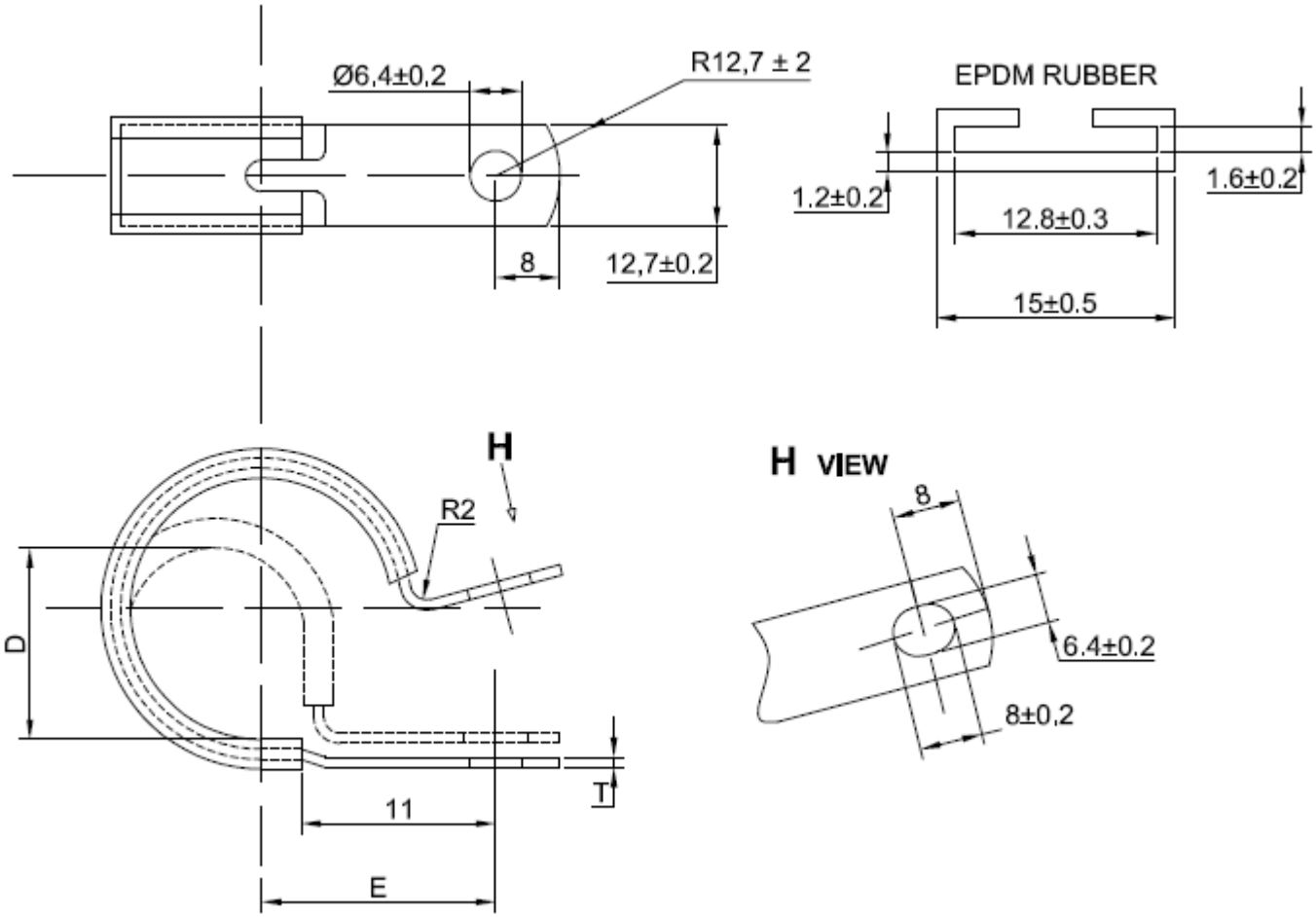

D ± 0.4	E ± 0.4	T ± 0.1
4.8	15.4	0.8
6.4	16.2	0.8
7.9	17.0	0.8
9.5	17.8	0.8
11.1	18.6	0.8
12.7	19.4	1.0
14.3	20.2	1.0
15.9	21.0	1.0
17.5	21.8	1.0
19	22.6	1.0
20.6	23.4	1.0
22.2	24.2	1.0
23.8	25.0	1.0
25.4	25.8	1.0
27.0	27.1	1.20
28.6	27.9	1.20
30.2	28.6	1.20
31.8	29.4	1.20
33.3	30.2	1.20
34.9	31.0	1.20
36.5	31.8	1.20
38.1	32.6	1.20
41.0	34.0	1.20
45.0	36.0	1.20
47.0	36.5	1.20
51.0	39.0	1.20
54.0	41.5	1.20
60.0	43.5	1.20
65.0	46.1	1.20
74.0	50.0	1.20
110.0	68.0	1.20

Примечание: Специальные диаметры или размеры также доступны по запросу.

ТЕХНИЧЕСКИЕ ХАРАКТЕРИСТИКИ
15,9 mm

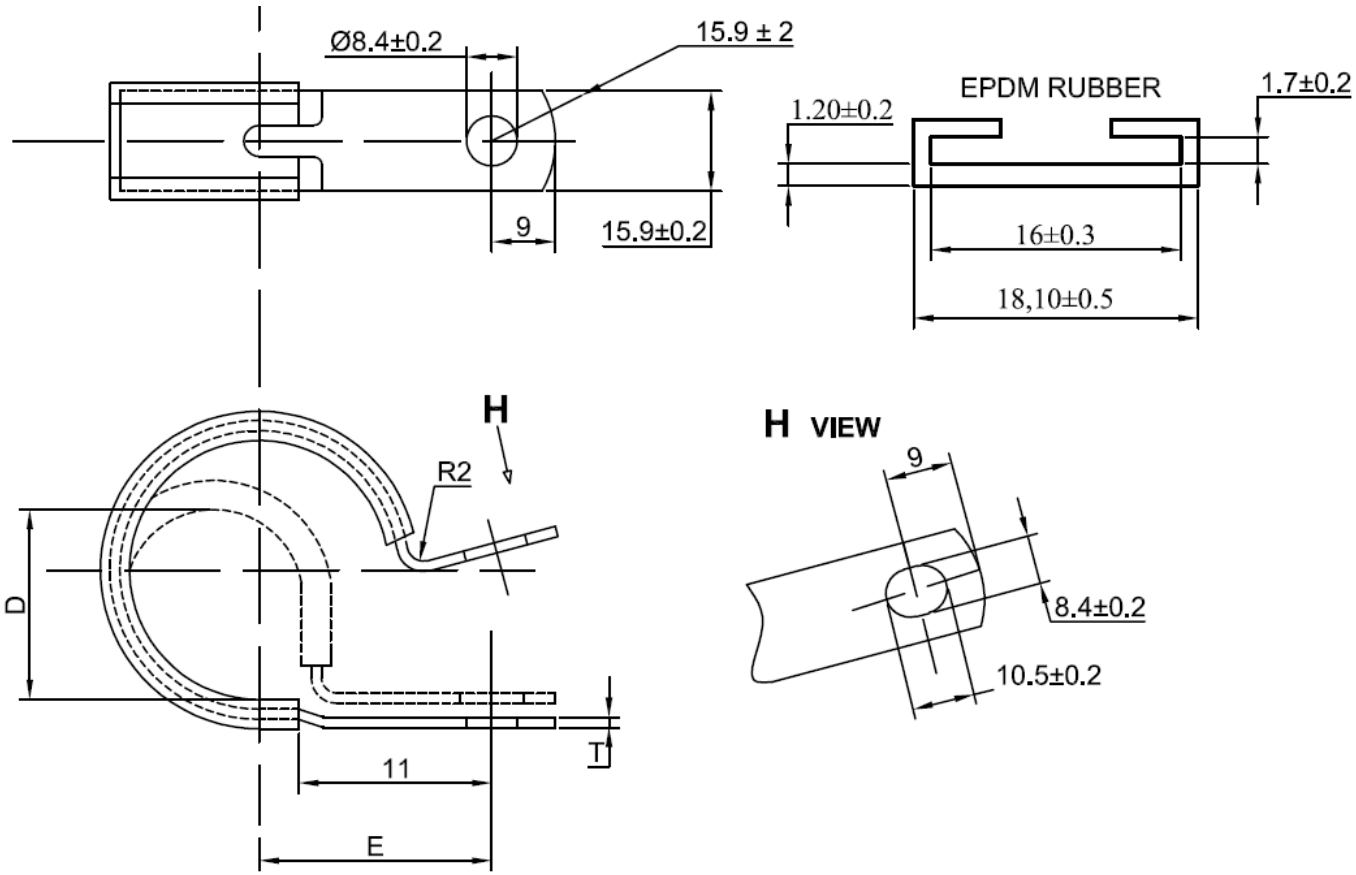

D ± 0.4	E ± 0.4	T ± 0.1
6.4	16.2	0.8
7.9	17.0	0.8
9.5	17.8	0.8
11.1	18.6	0.8
12.7	19.4	1.0
14.3	20.2	1.0
15.9	21.0	1.0
17.5	21.8	1.0
19	22.6	1.0
20.6	23.4	1.0
22.2	24.2	1.0
23.8	25.0	1.0
25.4	25.8	1.0
27.0	27.1	1.20
28.6	27.9	1.20
30.2	28.6	1.20
31.8	29.4	1.20
33.3	30.2	1.20
34.9	31.0	1.20
36.5	31.8	1.20
38.1	32.6	1.20
41.0	34.0	1.20
45.0	36.0	1.20
47.0	36.5	1.20
51.0	39.0	1.20
54.0	41.5	1.20
60.0	43.5	1.20
65.0	46.1	1.20
74.0	50.0	1.20
110.0	68.0	1.20

Примечание: Специальные диаметры или размеры также доступны по запросу.

ТЕХНИЧЕСКИЕ ХАРАКТЕРИСТИКИ
20 mm

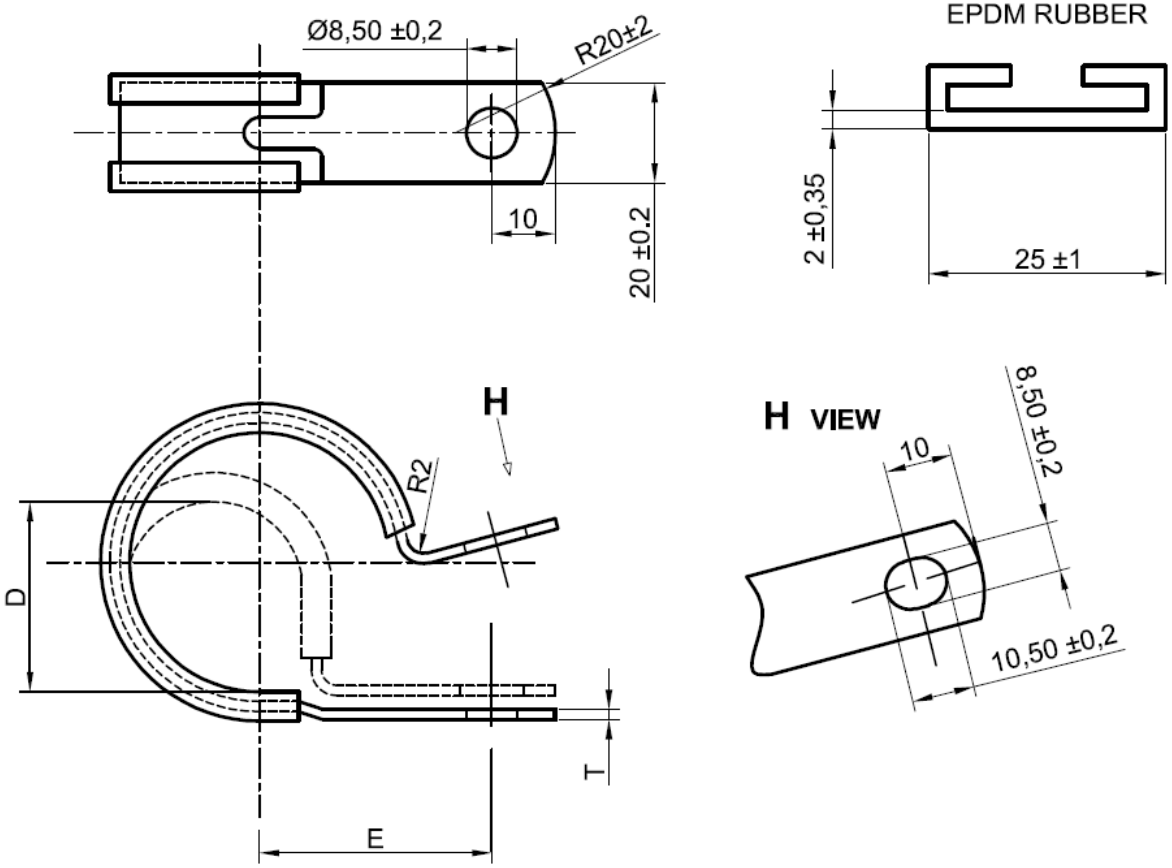

D ± 0,4	E ± 0,4	T ± 0,1
8	21,5	1,0
10	22,5	1,0
12	23,5	1,0
14	24,5	1,0
16	25,5	1,0
18	27,5	1,0
20	28,5	1,0
22	29	1,0
24	30	1,0
28,60	31,50	1,0
30	33	1,0

Примечание: Специальные диаметры или размеры также доступны по запросу.