PRIMA INSERTER

LCM
Divisione Macchine

Пневматический пресс для установки запрессовочного крепежа

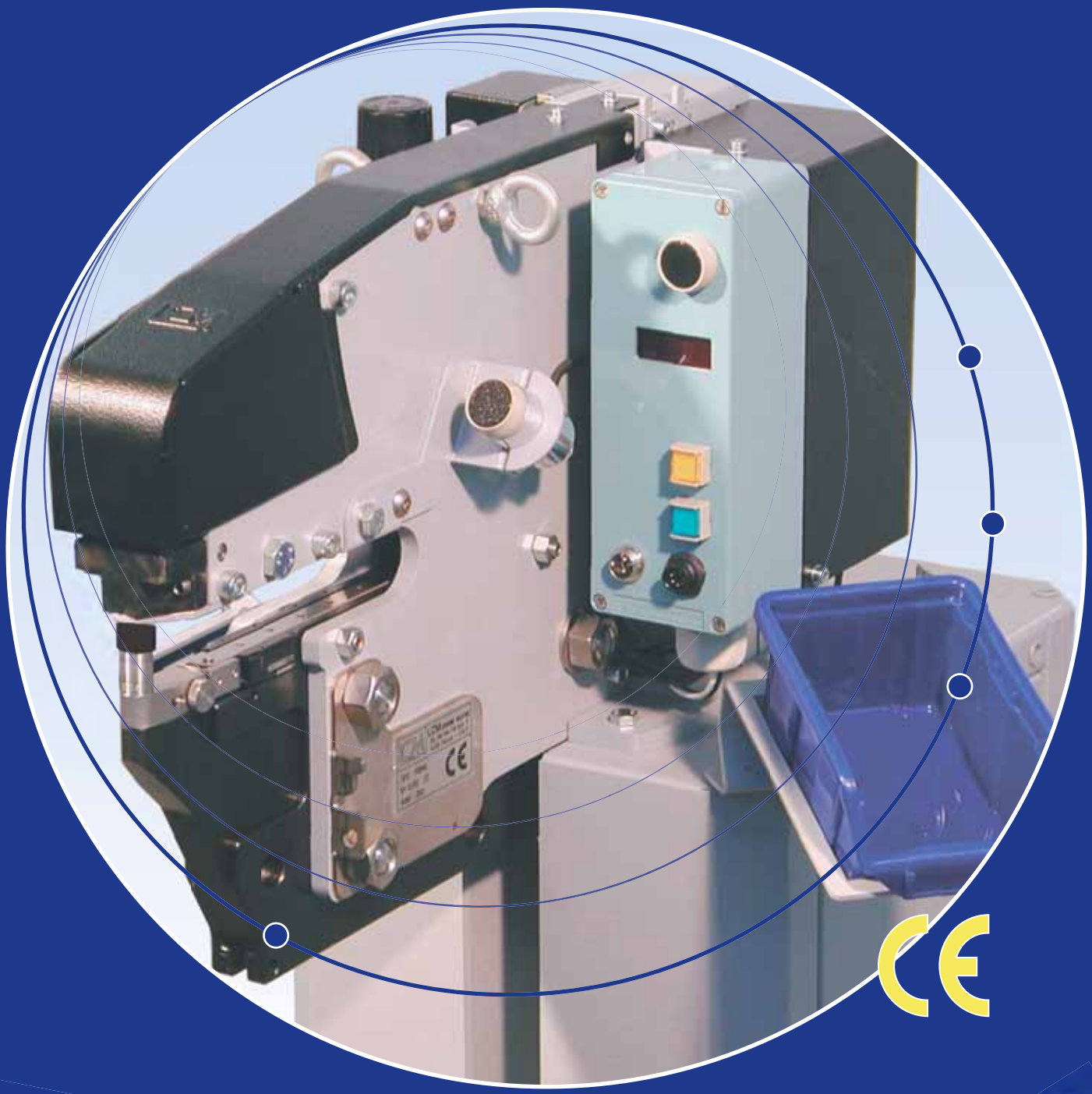

PRIMA INSERTER

Пресс PRIMA INSERTER для запрессовочного крепежа имеет небольшие размеры, но отличные характеристики. Он изготовлен из самых лучших компонентов, предлагаемых на мировом рынке, чтобы гарантировать длительную надежность. Простой в использовании и обслуживании и чрезвычайно гибкий по количеству выполняемых работ, он становится необходимым для безопасного решения проблем, с которыми можно столкнуться при использовании запрессовочных крепежных деталей.

Гибкость

Компактность и геометрия конструкции позволяют установить крепеж с усилием до 6000 кг для самых разных форм.

Безопасность

Подвижные узел сокращает расстояние между наковальней и матрицей с целью безопасности.

Соотношение цены и качества

Это первое, что вы оцените при первом же знакомстве с PRIMA INSERTER.

Комплектация N°2

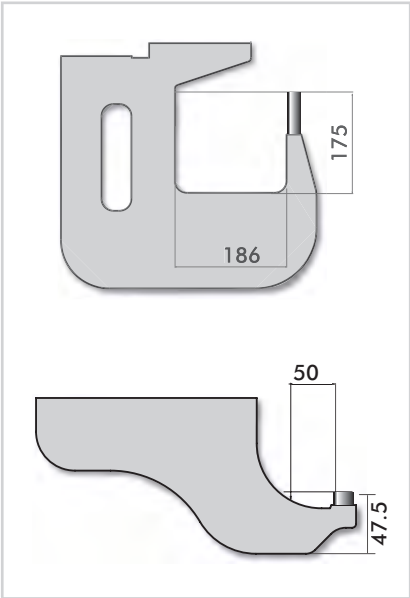

Сменные рамы

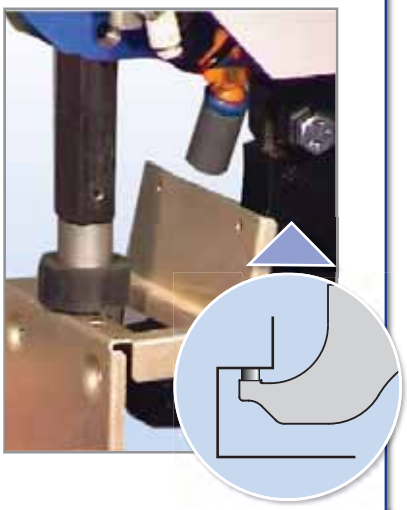

Комплектация № 2 со сменными рамами, которые можно изготовить также по вашим чертежам, позволяет устанавливать крепеж в детали коробчатого типа и из листового металла самой различной формы.

Комплектация N°1

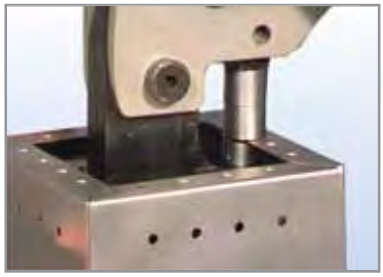

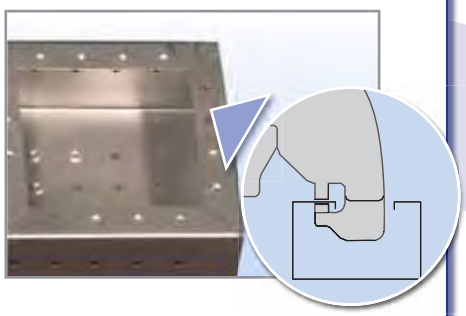

Комплектация № 1 позволяет вставлять крепеж в С-образные детали.

Размеры

Prima inserter	Без станины	Со станиной
Вес	50 kg - (110 lbs)	93 Kg - (204,6 lbs)
Высота	311 mm - (12,24")	1295 mm - (50,98")
Толщина	516 mm - (20,31")	730 mm - (28,74")
Ширина	250 mm - (9,84")	380 mm - (14,96")

Технический характеристики

Рабочее давление	сжатый воздух 6 - 10 bar.
Питание	220 v / 100 w - (опц. 110 v / 100 w 1 фаза)
Диапазон усилия	280kg - 6.000 kg - (600 lbs to 14.000 lbs)
Макс. толщина материала	3 mm - (0,12")

Prima Inserter (mm) | ***Комплектация N°2* (mm)** | ***Комплектация N°1* (mm)**

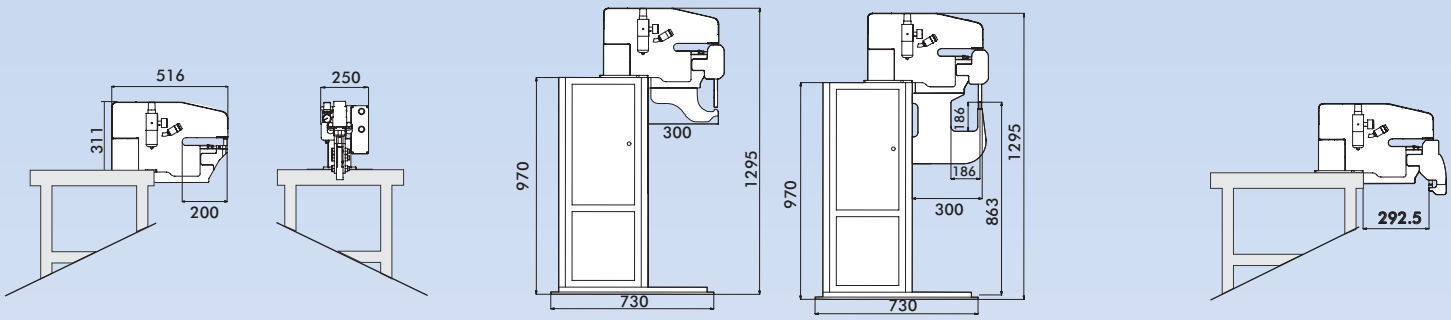

Чтобы использовать комплектацию № 2, необходимо обязательно установить пресс на станину.

Дополнительное оснащение

Стандартная станина

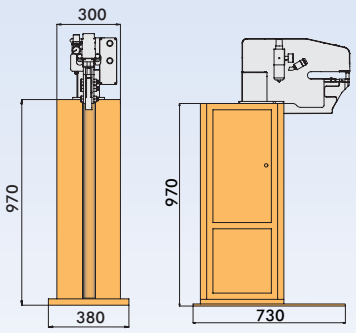

Лампа

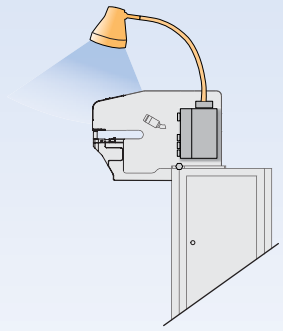
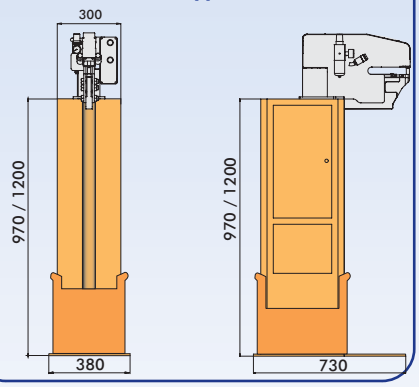
Подъемная станина