DIN 3017-2 ЗАЖИМЫ

РАЗМЕРЫ

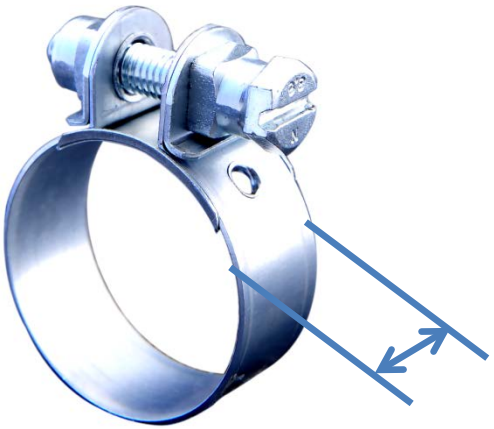

9 mm	12 mm	15 mm	20 mm

ДЕТАЛИ

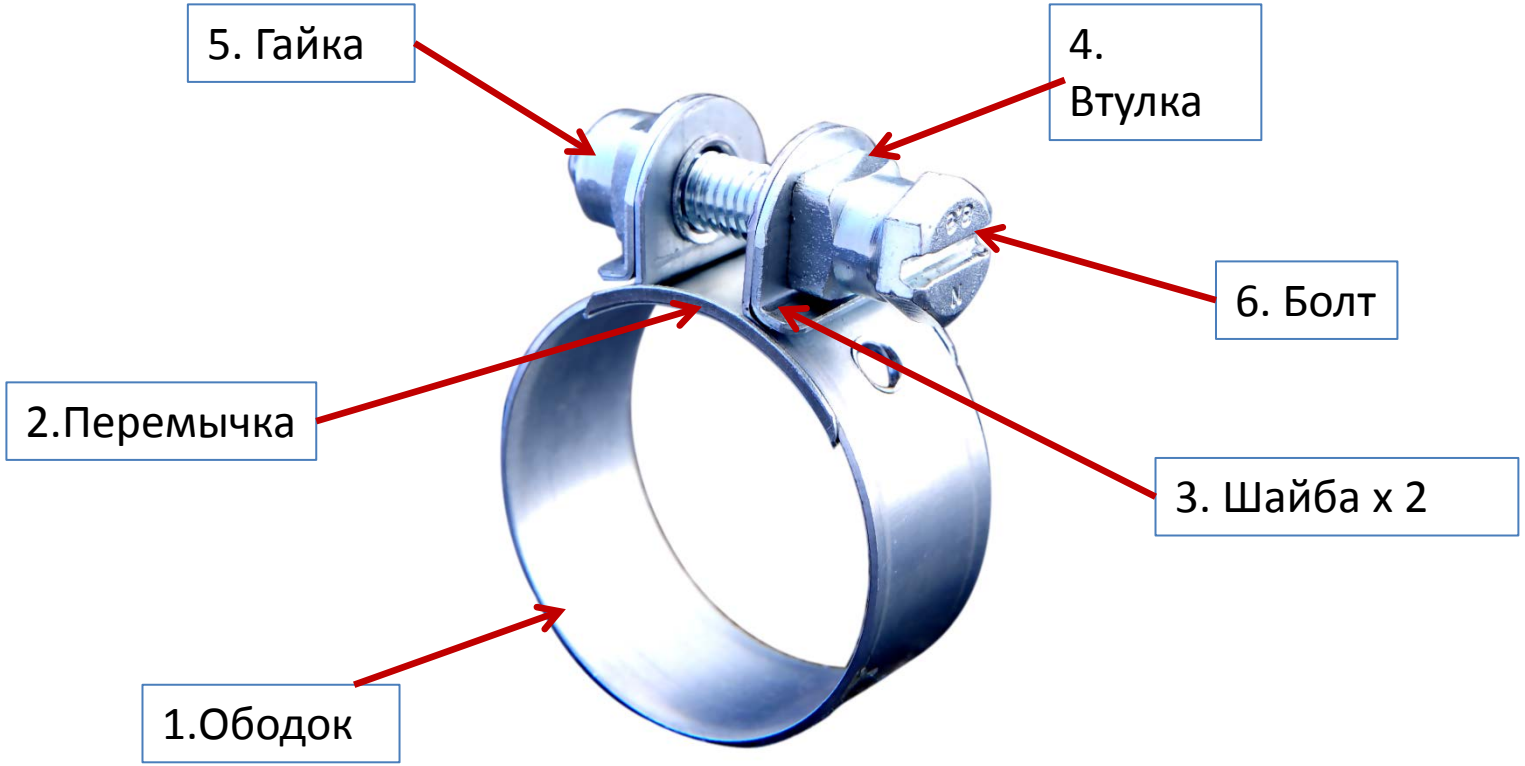

МАТЕРИАЛЫ

W1

Ободок : Оцинкованная сталь
Перемычка : Оцинкованная сталь
Шайба : Оцинкованная сталь
Болт : 8.8, цинк
Втулка и гайка: SAE 1008, цинк

W5

Ободок : AISI 316 Нержавеющая сталь
Перемычка : AISI 316 Нержавеющая сталь
Шайба : AISI 316 Нержавеющая сталь
Болт : A4 quality, AISI 316 Нержавеющая сталь
Втулка и гайка : AISI 316 Нержавеющая сталь

ТИПЫ

SINGLE

DOUBLE

Размеры болта

Размеры	9 mm	12 mm	15 mm	20 mm
Болт	M4 x 22	M5 x 25	M6 x 30	M8 x 40

ТЕХНИЧЕСКИЕ ХАРАКТЕРИСТИКИ

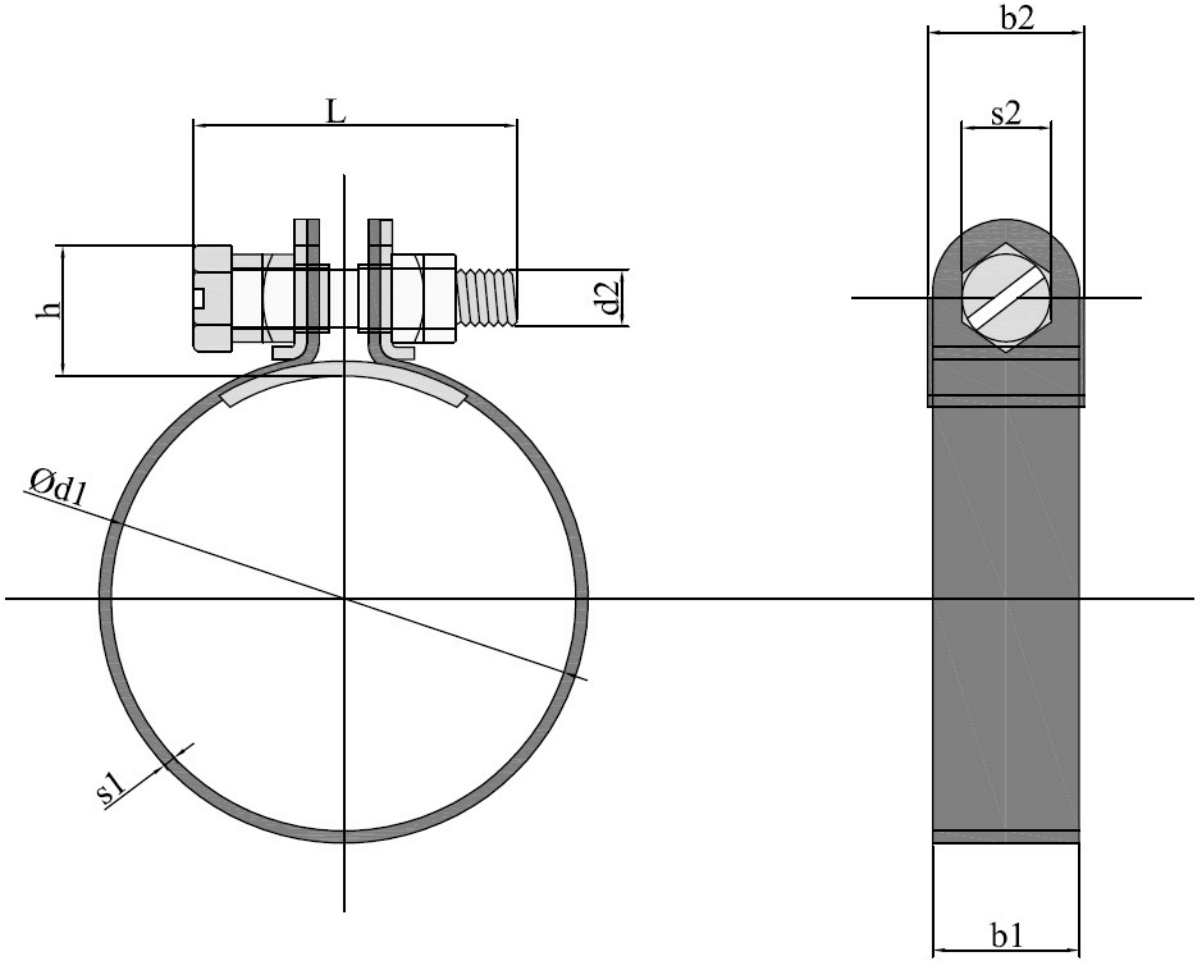

ТЕХНИЧЕСКИЕ ХАРАКТЕРИСТИКИ

b1 ± 0.3	b2 max	h max	s1 +0.2 -0.1	d2	L max	s2	*MATERIAL*	Corrosion Resistance	Ø d1	BOLT HEAD TYPE
9	10.5	11	0.4	M4	31	-	W1-DIN EN 10326-04 S350-GD+Z W5 - AISI 316 stainless steel	72 h 400 h	Ø9 - Ø40	ISO 1207 Cheese Head Bolt DIN 931 Slotted Bolt
12	14	13.5	0.5	M5	35	8	W1-DIN EN 10326-04 S350-GD+Z W5 - AISI 316 stainless steel	72 h 400 h	Ø12 - Ø50	DIN 931 Slotted Bolt
15	17	17	0.6	M6	40	10	W1-DIN EN 10326-04 S350-GD+Z W5 - AISI 316 stainless steel	72 h 400 h	Ø20 - Ø70	DIN 931 Slotted Bolt
20	20	22	0.9	M8	46	13	W1-DIN EN 10326-04 S350-GD+Z W5 - AISI 316 stainless steel	72 h 400 h	Ø25 - Ø80	DIN 931 Slotted Bolt

Note : Bigger diameters are also available for "d1" upon request.