RIVETEC

TITGEMEYER Group

УЗКО СПЕЦИАЛИЗИРОВАНЫЕ УСТРОЙСВА И МОНТАЖНЫЕ ЛИНИИ

RIVETEC. ПРОФЕССИОНАЛ В СФЕРЕ АВТОМАТИЗАЦИИ

Компания RIVETEC с 2003 г. производит узкоспециализированные устройства, полуавтоматические и автоматические линии и их компоненты а также проводит ремонт и модернизацию старого оборудования.

В практике это означает близкое сотрудничество с клиентом. На основании требуемой технологии мы проектируем оборудование так, чтобы весь процесс был электронно управляемый, а также как можно более быстрый и качественный. Многое оборудование - комбинированное, оно может быть оснащено посноянными либо сменными элементами.

Осуществляем разработку этого оборудования собственными силами благодаря производственной команде специалистов-конструкторов в области машиностроения и электрооборудования. В последующем мы сами проводим основную часть производства, полный монтаж и его сборку.

К нашим клиентам в этой области относятся не только автопроизводители и их поставщики, но также компании - представители других сфер промышленности, требованиями которых в массовом производстве является скорость, качество и безопасность продукта и производственного процесса. Наш профессиональный подход и техническое ноу-хау гарантирует эффективное сотрудничество с любым клиентом и высокий стандарт наших продуктов.

Клепальное оборудование
для клёпки односторонних трубчатых, гаечных и высокопрочных заклёпок

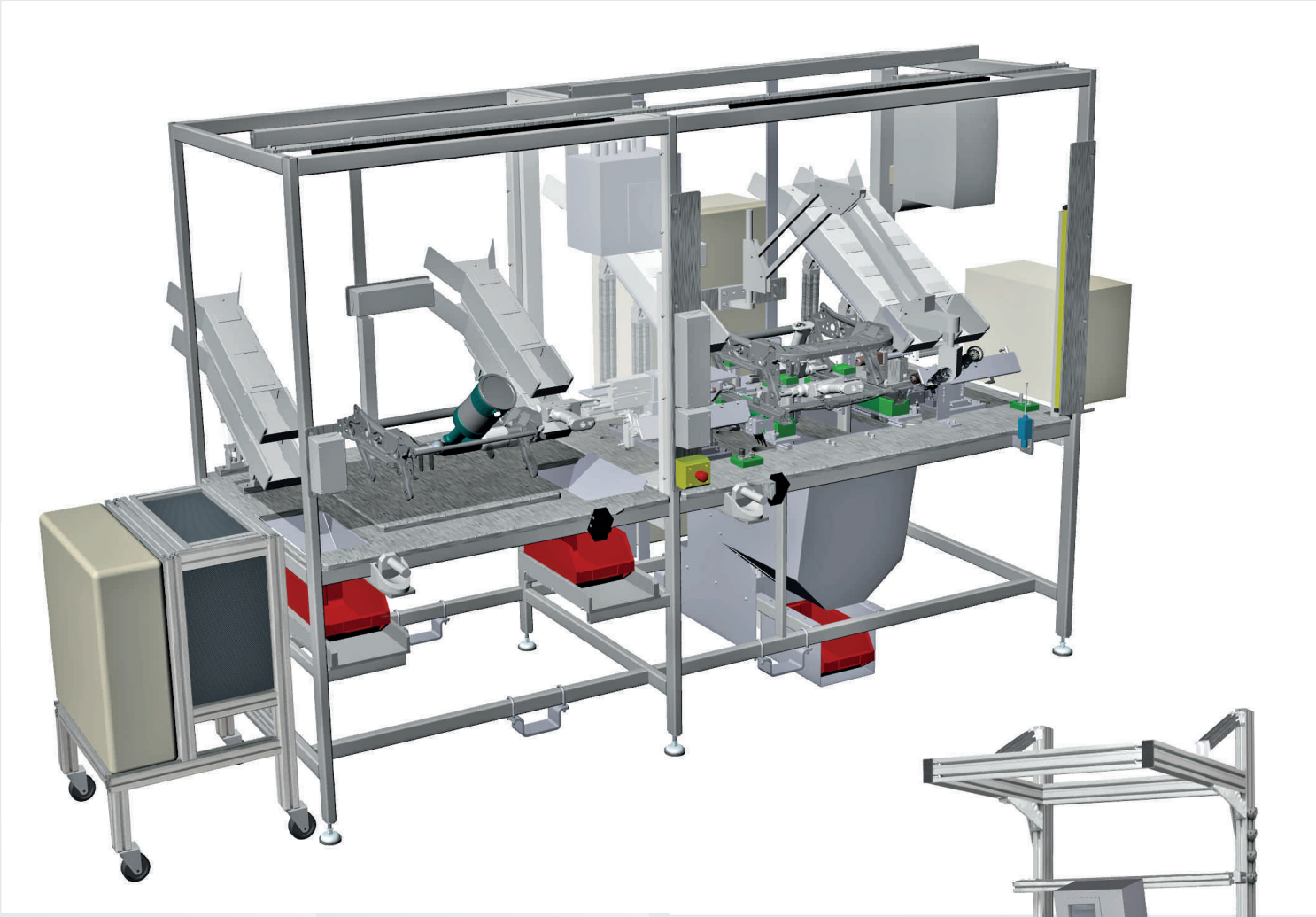

Одним из наших фирменных образцов являются клепальные станки предназначенные для насадки стандартных и высокопрочных односторонних или двухсторонних заклёпок (lockbolt), или же для комбинации нескольких клепальных и других монтажных работ.

Мы проектируем и изготавливаем это оборудование в комплексе на заказ либо поставляем отдельные приспособления и компоненты включая их монтаж на оборудование клиента.

RIVETEC
TITGEMEYER Group

Клепальное оборудование
для клёпки цельных, полых и полупустых заклёпок

Friedrich®

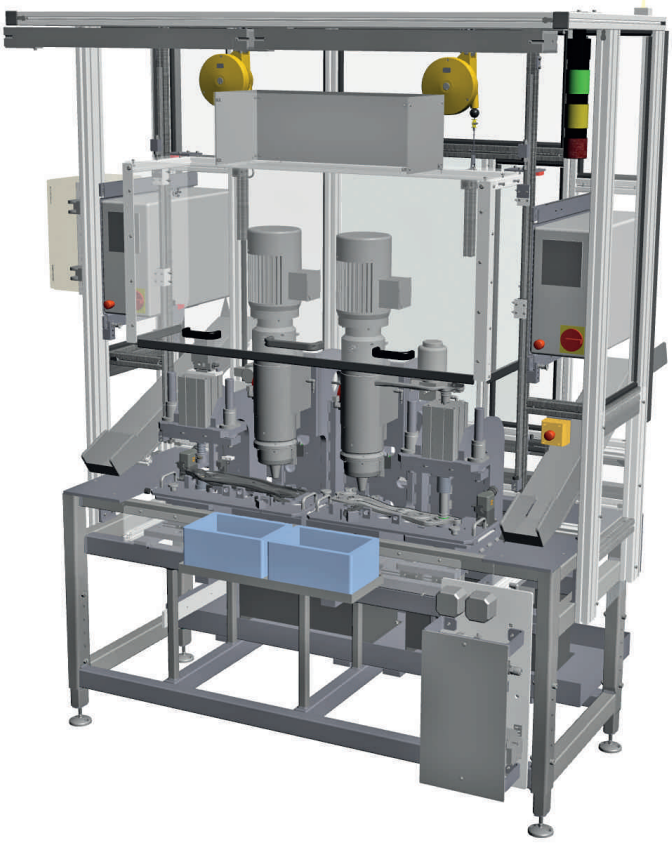

Данное клепальное оборудование оснащено клепальной аппаратурой компании **Friedrich** с радиально-точечной клёпкой. Преимуществом данной клепальной системы кроме всего прочего является её бесшумная работа, минимальные изменения в структуре материала заклёпки, низкое потребление мощности при высокой производительности, а также контроль и измерение каждой заклёпки перед началом и после окончания клёпки, в следствие чего исключается вероятность дефектного изделия. Клепальная техника **Friedrich** может использоваться отдельно или интегрироваться в производственную линию.

Компания **Rivetec** является представителем компании **Friedrich** на чешском и словацком рынке. Заказы клепальной аппаратуры Friedrich выполняются индивидуально в тесном сотрудничестве с каждым клиентом. Мы готовы предложить Вам наиболее подходящее решение в зависимости от вариантов хода монтажной операции и требуемого уровня контроля. Профессиональный подход и техническое ноу-хау гарантирует эффективное сотрудничество с клиентами и высокий стандарт наших услуг.

Прочее сборочное оборудование и станки

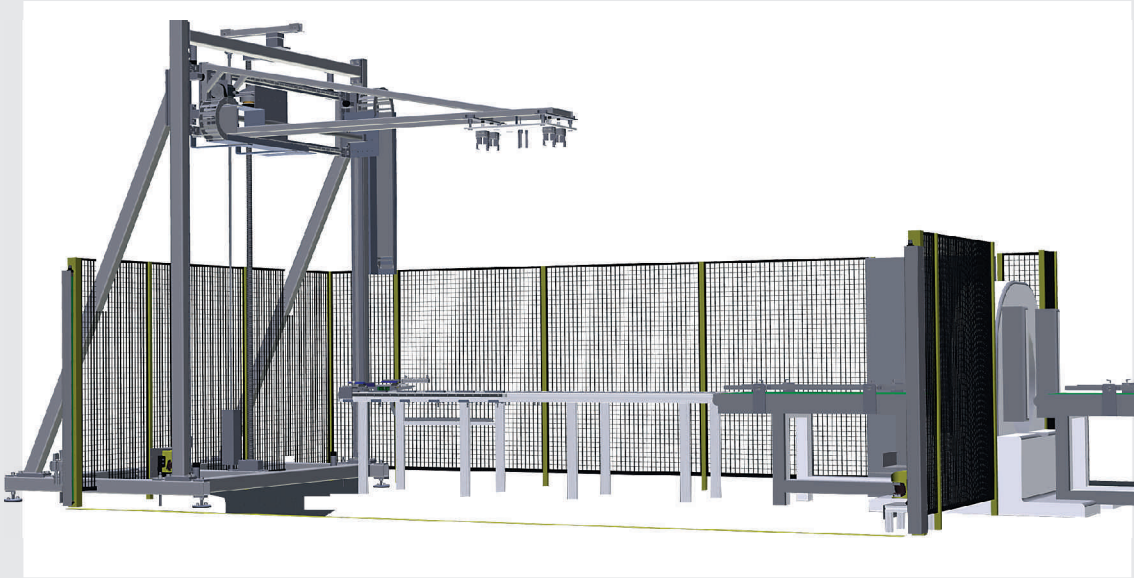

Данное оборудование предназначено для прочих видов сборки. Станки и линии оснащены оборудованием, предназначенным для одного или комбинации нескольких видов монтажной деятельности. Кроме клёпки это прежде всего:

- скручивание
- прессовка
- насадка пружин и шайб
- прочий монтаж и манипуляция

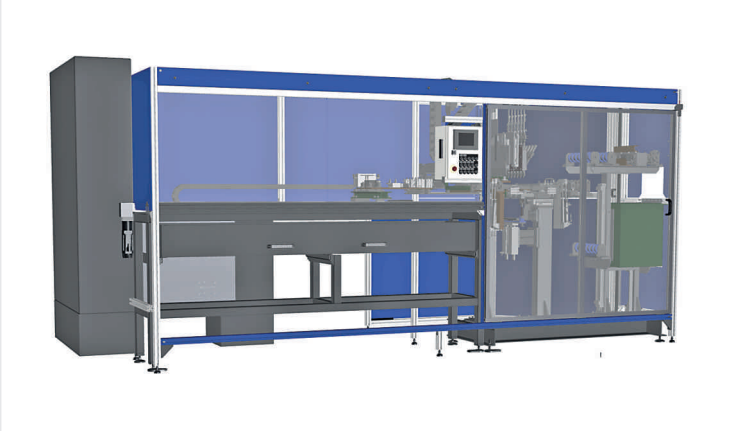

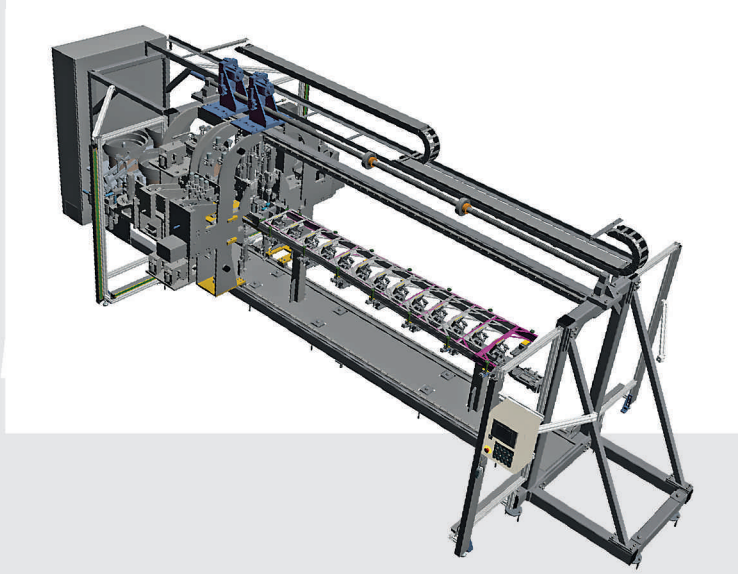

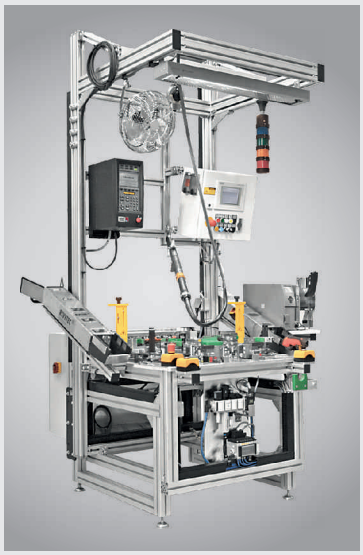

RIVETEC s.r.o.
U Vodárny 1506/1 / B 22
CZ-397 01 Písek
Czech Republic
Phone: +420 382 206 711
Fax: +420 382 206 719
www.rivetec.cz
E-mail: info@rivetec.cz

RIVETEC
TITGEMEYER Group