RIVETEC
TITGEMEYER Group

Part No. 99-0024:AS

RL 50AS

Пневмогидравлический инструмент для установки гаечных и винтовых заклепок от M3 до M12 с системой автоматического включения „autospin“ и регулировкой рабочего хода

Диапазон применения:

Rivet nuts	M3	M4	M5	M6	M8	M10	M12
Алюминий, Медь,	✓	✓*	✓*	✓*	✓*	✓	✓
Сталь	✓	✓*	✓*	✓*	✓*	✓	
Нерж. сталь	✓	✓*	✓*	✓*	✓*	✓	
Mandrels & anvils		✓	✓	✓	✓	✓	

* в том числе винтовые заклепки

Технические характеристики:

Модель	RL 50S
Сила клепки	23.5 kN / 6 bar
Рабочий ход	2.5–6.5 мм
Масса	2.2 kg
Отношение мощности к массе	10.68 kN/kg
Высота	292 мм
Длина	255 мм
Расход воздуха на 1 заклепку	4.6 л / заклепку
Макс. давление	5–7 bar
Соединение для шланга	Ø 6 mm (G 1/4")

Описание:

- Функция "autospin" - надавите на стержень и заклепка автоматически накрутится
- Высокая производительность при малых габаритах
- Точная регулировка рабочего хода
- Управление одной кнопкой
- Автоматическое выкручивание заклепки
- Простота эксплуатации
- Малый уровень шума
- Простота эксплуатации
- Эргономичная ручка
- Малый уровень вибрации
- Вращающийся штуцер
- Подключение воздуха с правой или левой стороны
- Балансировочный подвес
- Дополнительные насадки в нижней части инструмента
- Безопасный клапан на емкости удаления отходов
- Безопасный клапан давления воздуха
- Надежность проверенная на практике
- Не скользкое основание

RL 50AS

Размеры инструмента:

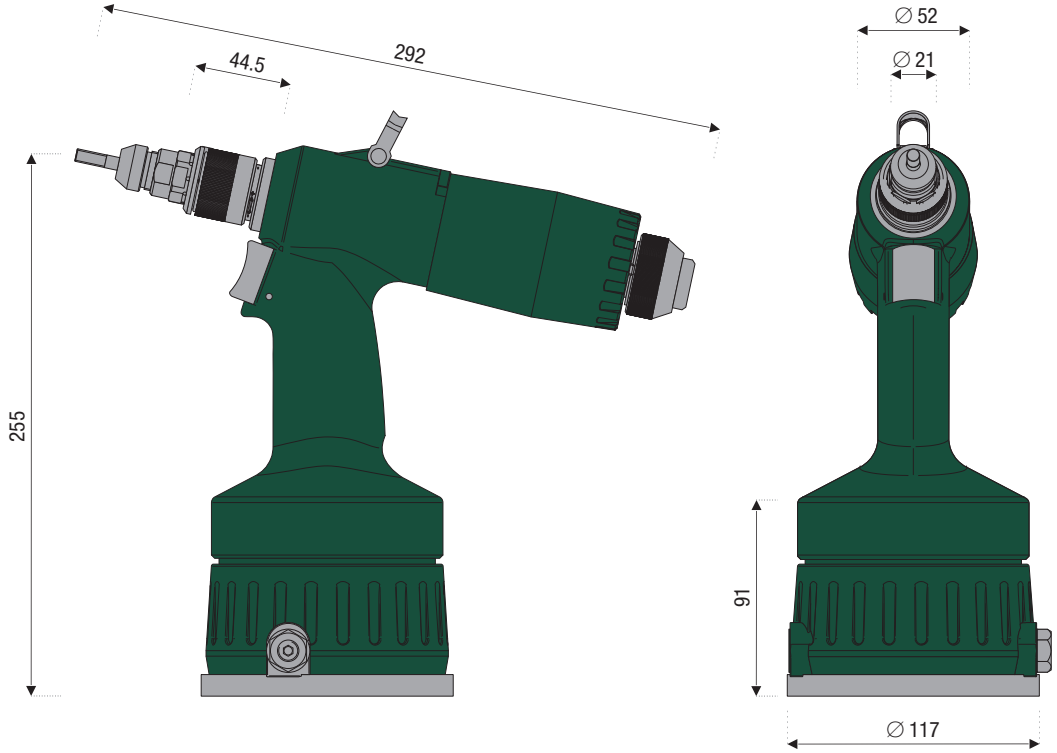

Стандартное оснащение:

Наименование	Зак. номер
Штуцер	87-0281
Переходник для залива масла	87-0187

Дополнительные аксессуары:

Наименование	Зак. номер
Hydraulic Oil for Tool - 1 Litre	87-0188
Front Stroke Adjustment	87-0497

Гайка фиксатор, стрежень и втулка:

RL 50S			
M3	87-0026	87-0039	
M4	87-0027	87-0040	87-0046
M5	87-0028	87-0041	87-0047
M6	87-0029	87-0042	87-0048
M8	87-0030	87-0043	87-0049
M10	87-0031	87-0044	
M12	87-0032	87-0045	

RIVETEC
TITGEMEYER Group

© 2015 RIVETEC s.r.o. | U Vodárny 1506/1 / B22, CZ 397 01 Písek
Technický list RL50S RIVETEC E150701