TITGEMEYER GTO

YOUR SOLUTION

STARLOCK®

прижимной крепеж

TITGEMEYER Tb1588GB(1115)2

Все права защищены.
Технические характеристики, приведенные в данном каталоге, параметры работоспособноти, рекомендации и инструкции, например, по установке компонентов, преоставляется нами без обязательств . Указнные данные основаны на нашем опыте.
Как следствие, претензии к нашей продукции прямо исключаются, поскольку применение нашей продукции происходит вне зоны нашего непосредственного влияния.

К основной обязанности пользователя относится выяснение и принятие решения о приемлемости использования предоставленной нами продукции для конкретных целей.

Данный каталог является нашей интеллектуальной собственностью! Раскрытие указанной информации третьим лицам запрещено.
Воспроизведение - в том числе частичное - а также использование наших иллюстраций и систем клеймения деталей TITGEMEYER допустимо только при наличии соответствубщего прямого письменного согласия с нашей стороны.

Подлежит уточнению
Поставка продукции осуществляется в соответствии с нашими условиями поставки и оплаты.

Офис TITGEMEYER GmbH & Coз KG
г. Оснабрюк

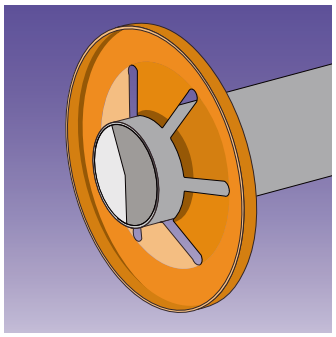

Содержание

Просто нажми и ГОТОВО!. 4
Для любого применения – линия продукции. 6
Просто гениально! – STARLOCK® 8
Безграничные возможности – области применения STARLOCK® 10
Индивидуальные решения: технология крепежа и автоматизации 12
Отзывы. 14

Просто нажми

Прижимной крепеж STARLOCK® можно использовать на гладких, нерифленых полуосях, валах или цилиндрических штифтах, сделанных из металла или пластика для защиты компонентов. Не требуется рифления и нанесения бороздок на полуоси или валы, что экономит время и снижает затраты.
STARLOCK® может обеспесить защиту для любого типа компонента и предлагает простые решения для различных видов применения.

STARLOCK® – краткий обзор

- Постоянное и надежное крепление
- Замена пружинных колец, шплинтов, болтов и гаек
- Отсутствие предварительной подготовки вала
- Обеспечение конкурентоспособных цен за счет экономичного решения по сборке.
- Упрощение конструкции
- Отсутсвует требование по нарезке резьбы
- Возможна автоматическая сборка
- Соответствие Ограничениям на использование опасных материалов в производстве электрического и электронного оборудования

И ГОТОВО!

Качественная продукция, выполненная в рамках нашей компании

Прижимные крепежи STARLOCK® характеризуются простотой и быстротой установки. Благодаря разнообразным областям применения доступны соответствующие различные шайбы. Прижимные крепежи STARLOCK® разработаны для использования в качестве фиксаторов на круглых или квадратных полуосях или валах. Доступны различные продукты с диаметром от 1,5 мм до 25 мм или от 1/16" до 1" дюйма по английской системе измерения. Вся продукция STARLOCK® производится в рамках компании и отвечает высоким стандартам качества. Это достигается за счет применения нашего собственного инструмента и средств для отливки форм, разработки исходного образца, собственных установок для термообработки и нанесения покрытия.

Постоянная надежность всего через одно движение

Такой простой инструмент как рукоять STARLOCK® обеспечивает быстрое установление безопасности применения. Оборудованный магнитными наконечниками различных размеров, инструмент применяется для нажима на шайбы STARLOCK®. Во время сборки требуется небольшое усилие для их нажима. Тем не менее, сила, которую требуется применить для их ослабления значительно выше, что обеспечивает постоянную защиту компонентов в состоянии сборки. Обработку можно провести вручную при помощи рукояти STARLOCK® в ручном режиме.

Для любого применения

Шайбы доступны в пружинной стали с лакировкой или механическим цинкованием. При особых антикоррозийных требованиях шайбы могут производиться из нержавеющей стали. Более того, шайбы STARLOCK® могут снабжаться декоративными колпачками и разнообразными индивидуально разработанными присособлениями.

Универсальность нашего производственного отдела позволяет выполнять другие запросы клиентов, в частности, для особо высокопрочных изделий, нестандартной конфигурации, а также опции типа цветных пластиковых колпачков или лазерной гравировки логотипа компании или марочного товара. Эксперты TITGEMEYER могут давать рекомендации в индивидуальном порядке.

STARLOCK® прижимной крепеж с лакировкой

Прижимные крепежи с лакировкй сделаны из прижимной стали 1,1231 являются частью стандартного ассортимента. Для облегчения идентификации прижимные крепежи STAR-LOCK®, отмеряемые в метрической системе, покрываются коричневым лаком, а крепежи, отмеряемые по английской системе покрываются голубым лаком.

Прижимные крепежи STARLOCK® с механическим цинкованием

Также выполненные из пружинной стали 1,1231, данные прижимные крепежи имеют механическое цинкование. Они полностью исключают риск водородного охрупчивания и обеспечивают очень хорошую антикоррозионную защиту.

Прижимные крепежи STARLOCK® из нержавеющей стали

Прижимные крепежи выполнены из 1,4310 нержавеющей стали оснащены отличной антикоррозийной защитой. Они применяются там, где невозможно использовать шайбы из металлизированной пружинной стали.

Крепление STARLOCK® с колпачками в качестве товарного маркетинга – чистая отделка для эффективной рекамы.

Прижимные крепления STARLOCK® с колпачками

Прижимные крепления STARLOCK® с фиксирующим колпачком идеально подходят для применения на конце вала. Таким образом компоненты закреплены на месте, и в то же время колпачок обеспечивает визуальную и декоративную отделку. Как стандартные, так и углубленные колпачки выполнены из нержавеющей стали, экстра углубленный колпачок выполнен из стали с оцинковой. В дополнение к этому колпачки, выполненные из пластика PA 6 с широким ассортиментом цветов по шкале RAL, можно установить на прижимные крепления. Также возможно предоставление дальнейших индивидуальных решений.

Прижимные крепежи STARLOCK® для прямоугольных полуосей

Прижимные крепежи для прямоугольных полуосей и валов также выполнены из нержавеющей стали A2 и пружинной стали. Ко многим таким крепежам подходят декоративные колпачки.

Прижимные “запорные” крепежи STARLOCK®

”Запорная” версия крепежа является одной из многочисленных специальных конструкций, которые, например, считаются особенно эффективным способом фиксации болта с нарезкой в трубке.

Просто гениально!

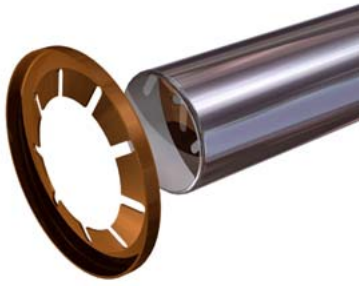

СБОРКА

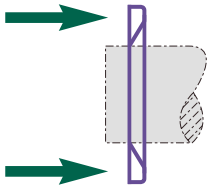

Низкая сила нажима

ПРИ ЭКСПЛУАТАЦИИ

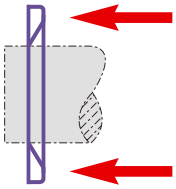

Высокая сила отжима

Стандартная конструкция STARLOCK®

Стандартная версия для круглых, нерифленых полуосей и валов применяется во многих отраслях промышленности.

Наши области применения:

- Автомобильная промышленность и индустрия поставщиков для автомобилестроения
- Электротехническая и электронная промышленность
- Технологии кондиционирования и изоляции
- Биомедицинская инженерия
- Строительство промышленных заводов
- Траспортировочная и конвейерная система
- Бытовая промышленность, индустрия развлечений и игрушек
- Морская промышленность

… и многие другие!

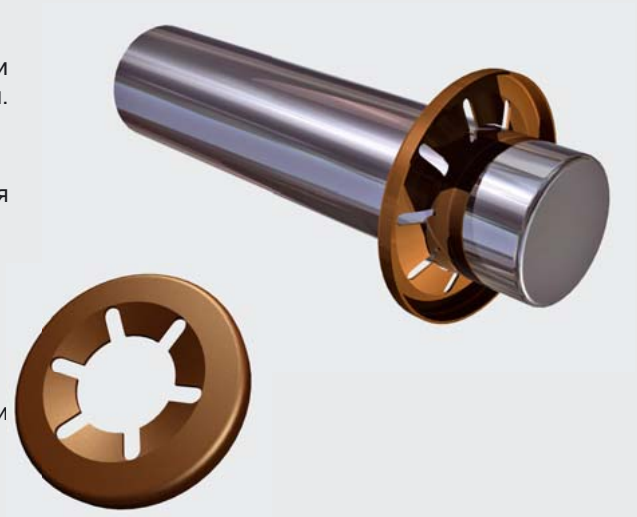

STARLOCK® для квадратных валов

Прижимные крепежи STARLOCK® для квадратных полуосей и валов доступны в исполнении из прижимной стали и нержавеющей стали A2. Разнообразные размеры также могут поставляться с декоративными колпачками.

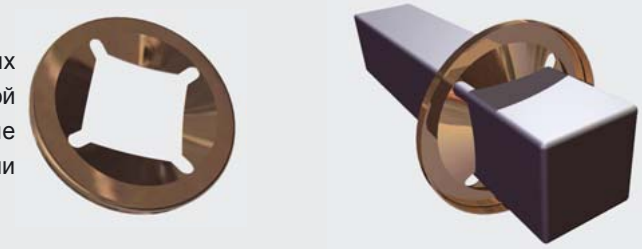

Крепеж STARLOCK® с возможностью реверса

В указанном специальном крепеже STARLOCK® форма шайбы является реверсивной. Широкие возможности соответствующего применения. Можно применять для удерживания пружины, а также в качестве центрирующего приспособления.

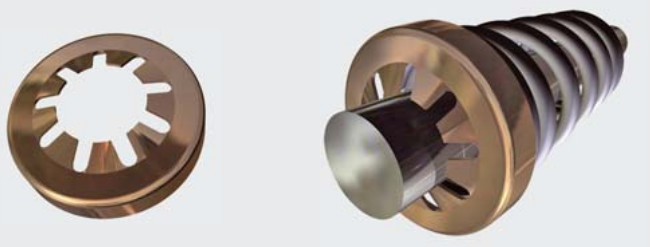

Запорное устройство STARLOCK®

Запорные прижимные крепежи являются эффективным методом фиксации болта с нарезкой в трубке. Да или больше прижимных крепежей STARLOCK® прижимаются на вал и вставляются трубку или трубопровод. Количество прижимных крепежей определяет силу отжима.

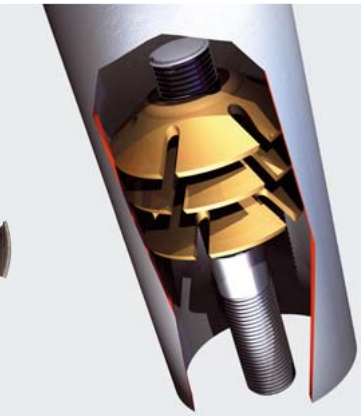

Крепеж STARLOCK® Belleville

Крепеж STARLOCK ® Belleville был разработан для применения с необходимой предварительной растяжкой. Край сжимается и становится плоским при установке крепления STARLOCK®, что позволяет плотно прижать компоненты друг к другу, предотвращая их дребезжание. Данный крепеж STARLOCK® широко применяется в автомобильной промышленности.

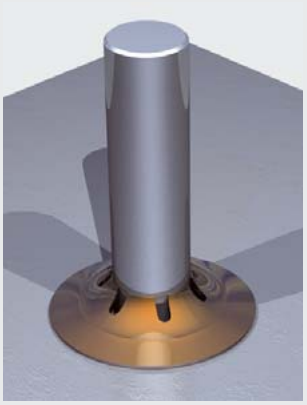

Безбортовый крепеж STARLOCK®

Безбортовый прижимной крепеж STARLOCK® без кромки доступен в различных вариантах. Данные шайбы обеспечивают высокую гибкость, например, там, где при применении отсутствует место для бортов или борт будет мешать. Некоторые варианты можно устанавливать без применения инструмента. Прижимные крепления с очень большим внешним диаметром специально разработаны для строительства фасадов или противопожарной изоляции. Большая опорная поверхность обеспечивает отсутствие повреждений на применяемых материалах.

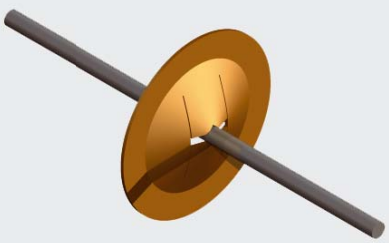

Особые решения

Наравне с указанными выше придимными крепежами STARLOCK® мы можем совместно с Вами разработать идеальное решение по созданию крепежей в соответствии с последующим применением.

Убедительная просьба направить Ваши требования нам!

Безграничные возможности

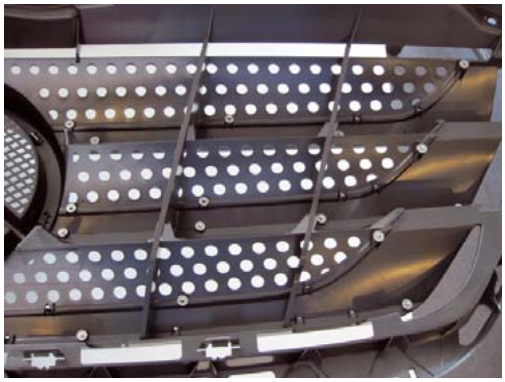

Автомобильная промышленность

Необходимо отметить разнообразное применение прижимных крепежей STARLOCK® в автомобильной промышленности. Например, при производстве сидений или, как показано здесь, при производстве хромированных облицовочных панелей для Mercedes Sprinter в США.

Установка окон

Прижимные крепежи STARLOCK® также полезны при установке окон. Крепежи обеспечивают необходимую поддержку.

Технология транспортировки

Прижимные крепежи STARLOCK® используются в различных областях производства и траспортировочного оборудования: для тачек, ручных тележек на колесиках от стола для пинг-понга. Снабженные колпачками крепления STARLOCK® обеспечивает идеальную завершенность.

Биомедицинская инженерия

При производстве медицинских устройств типа больничных коек, прижимные крепежи STARLOCK® применяются для фиксации пластинчатая опорная рама.

Конвейерные системы

Прижимные крепления на фиксаторах STARLOCK® используются для быстрой и простой защиты конвейерных систем. Заита и визуальная отделка при помощи прижимного крепления STARLOCK® с колпачком.

Игрушки

Педали, колеса, штоки управления и различные другие компоненты при производстве игрушек защищаются креплениями STARLOCK®. Такие крепежи обеспечивают требуемый уровень безопасности и особенно экономичное производственное решение.

Система ветиляции и кондиционирования

Существует множество различных способов применения защитных и фиксирующих компонентов системы вентиляции и воздухоснабжения. Прижимные крепежи STARLOCK® с или без колпачков значительно облегчают работу.

Системы отопления

Прижимные крепления STARLOCK® также используются в системах отопления типа изображенной здесь при наличии предохранительного клапана повышенного давления для бойлера.

Индивидуальные решения: технология крепежа и автоматизации

Услуги специалистов компании TITGEMEYER, являющихся давними партнерами промышленных предприятий и квалифицированных рабочих, всегда пользуются спросом при необходимости эффективных решений для систем фиксации, сборки и автоматизации. Результатами такого успешного сотрудничества являются повышение продуктивности, контроль технологического процесса, что обеспечивает явное улучшение качества повышение конкурентоспособности. Опытно-конструкторские сети TITGEMEYER Group по всей Европе с собственным рабочим производственным станциям обеспечивает комплексное решение сложных задач из одного источника. Наряду с клиентами мы развиваем профильные промышленные решения: от конструирования и проектирования, включая производство прототипа, до создания рабочих станций для полной сборки.

Безопасность, экономия, экологическая устойчивость и забота о постоянных клиентах являются ключевыми моментами всех наших разработок.

Пример применения в секоре автомобильной промышленности: установка системы STARLOCK® для задней панели

Компания TITGEMEYER разработала полностью автоматическую систему установки прижимного крепежа STARLOCK® для известного производителя автомобилей. Прижимные крепежи STARLOCK® используются для защиты отдельных компонентов при производствезадней панели. Данная система обеспечивает подачу и установку прижимных крепежей, а затем производит независимую проверку правильности установки шайб.

EJOT®

EvoBus

Hailo

HellermannTyton

HESTAL
LOCKS YOUR LOAD BEST

KAMPMANN
Genau mein Klima.

Kaufmann
Elektro- und
Metalltechnik

Keller
&Kalmbach

KETTLER

Linde Material Handling
Linde

PORSCHE

RÄCKERS

RI-FA
Fahrzeugteilehandel GmbH & Co KG

SCHMITZ
CARGOBULL
The TrailerCompany.

SMP
Samvardhana Motherson Peguform

valmet automotive

westaflex

Опыт и доверие

За более 110 лет работы компания TITGEMEYER GmbH & Co. KG стала одним из лидеров в области крепежных технологий и поставки деталей под траспортных средств. Нашими клиентами являются компании автомобильной и железнодорожной промышленности, поставщики автомобилей для коммерческих перевозок, кузовостроительные компании, судостроительные верфи и компании из авиационной промышленности. ТК нашим постоянным клиентам относятся компании электротехнической промышленности, производители бытовой техники, а также представители различных других областей. Разработка инженерных решений вместе с клиентом вегда помогает достигать оптимальное решение для представленного требования. Экономия и надежность всегда стоят для нас на первом месте.

Наряду с десятилетиями опыта в области планирования и автоматизации производства компания TITGEMEYER обеспечивает широкий ассортимент инновационных решений по крепежу. В нашем портфолио содержатся разнообразные решения по различным клепкам с односторонним подходом и резьбовым вставкам.
От популярных гаек с глухой заклепкой RIV-TI® до надежных шпилек с глухой заклепкой TIBOLT®. Штифт с зажимным болтом TIFAS® и бурт крепежных систем, а также прижимной крепеж STARLOCK® сделаны в рамках нашей компании и являются оптимальным решением для разнообразного применения. В дополнение к этому мы предлагаем системы сборки POLYSTIC® и полный спектр герметиков и клеев. Компания TITGEMEYER занимается производством и дистрибуцией соответствующих монтажных инструментов для всех групп изделий. Благодаря нашим производственным площадкам в Европе, мы располагаем хорошей системой предоставления проектных и производственных услуг. Качество наших продуктов и услуг подтверждается рядом сертификатов типа ISO 9001:2008, ISO TS 16949:2009 или ISO 14001:2004.

Технические спецификации, содержащиеся в этой брошюре, являются приблизительными и не дают гарантии в отношении их точности! Конструкция может быть изменена. Наши предложения по конструкции не являются обязательными!
TITGEMEYER, STARLOCK, RIV-TI, TIBOLT, TIFAS и POLYSTIC являются торговыми марками, зарегистрированными торговыми марками или наименованиями продукции, принадлежащей соответственному обладателю правового титула.

TITGEMEYER GmbH & Co. KG
Ганноверше Штрассе 97 (Навигация:
остановка “Хеттлихер Маш”)
49084 г. Оснабрюк, Германия, а/я 4320
49033 г. Оснабрюк, Германия
Телефон: +49 (0)541/5822-0
Факс: +49 (0)541/5822-491
email: fasteners@titgemeyer.com
www.titgemeyer.com