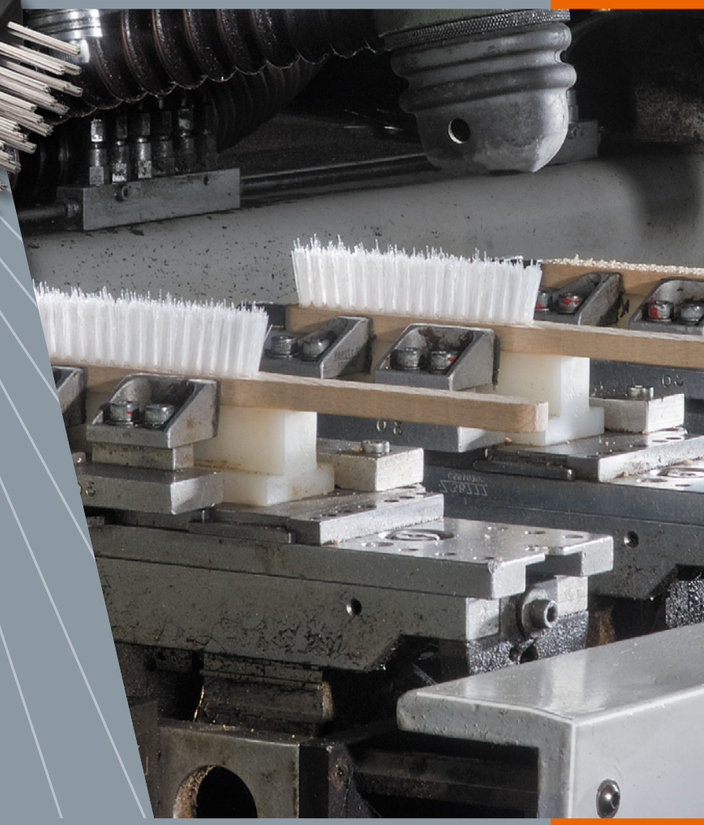

LESSMANN®
DRAHTBÜRSTEN · WIRE BRUSHES

Ручные щетки

Хорошие знакомые
Они нужны всем и встретить их можно повсюду: при металлообработке, на стройплощадке, в каждом ящике для инструментов… В соответствии с этим, программа ручных щеток компании LESSMAN предлагает полный ассортимент и охватывает все виды ворса: от высокопрочной стали до тонкой латунной проволоки. Все щетки имеют рукоятку из бука с двумя отверстия для подвешивания. На все стандартные щетки нанесен штрих-код!

Отличное соотношение
Ручные щётки производства компании LESSMANN объединяют в себе исключительное качество и доступную цену благодаря их рациональному производству на автоматизированных линиях. Также по недорогой цене выполняются индивидуальные заказы клиентов по маркировке щёток современным методом прижимного выжигания – от логотипа фирмы до штрих-кода.

Щётки ROKI (DBGM) для чистки суппорта тормозного механизма
Специальные щётки для очистки суппортов. С их помощью можно основательно удалить следы от истирания тормозных колодок. Эти щетки были созданы при сотрудничестве компании LESSMANN с одним из автомобилестроителей и являются наглядным примером разработки продукции в соответствии с потребностями промышленности. Новой деталью является 2х-компонентная рукоятка, которая создаёт необходимый комфорт при работе. Щётка сконструирована узкой, прочность ворса одинакова по всей рабочей длине. Таким образом чувствительные тормозные манжеты не повреждаются во время очистки. Ворс щётки 182.431 укорачивается в сторону кончиков и имеет соответствующую жёсткость. Благодаря хорошей эффективности зачистки и эргономической рукоятке, щетка данного исполнения охотно применяется пользователями в других целях.

Щётки с 2х-компонентной рукояткой выполняют все требования, выдвигаемые к современным высококачественным инструментам с оптимальной эргономикой. Щетки отвечают всем требованиям, предъявляемым к современным высококачественным инструментам с оптимальной эргономичностью.

Ручные щётки для угловых швов
Благодаря V-образной форме ворса эти щетки особо эффективно очищают различные виды сварных швов, выполненных в труднодоступных местах, от шлака и окалины.

Ручные щётки с шабером
Незаменимы для маляров и каменщиков и предназначены для удаления сильных загрязнений на стройке, какими являются, например, брызги цементного раствора.

Ручные щетки упрочнённой конструкции
Характерным отличительным признаком этих щеток по сравнению со стандартными моделями являются увеличенная рукоятка, бóльшая плотность набивки и удлинённый ворс.

Универсальные щётки
Многоцелевые щётки для различных областей применения, в первую очередь в бытовых условиях.

Щетки из нержавеющей проволоки
Указания по обработке щетками поверхностей из нержавеющего материала можно найти на сайте www.lessmann.com

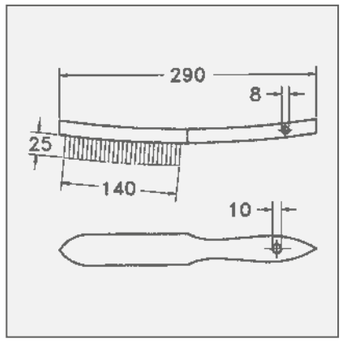

Все стандартные щетки имеют код EAN и маркировку Lessmann!

PEFC/04-31-0389

Мы прошли сертификацию!

Стандартные ручные щётки

EAN

Ручные щётки

	Материал	К-во рядов / В уп-ке	1 Артикул №	2 Артикул №	3 Артикул №	4 Артикул №	5 Артикул №	6 Артикул №
1	**STA** прямая 0,35	12	**100.011**	**100.021**	**100.031**	**100.041**	**100.051**	**100.061**
	STA прямая 0,35	100		**100.020**	**100.030**	**100.040**	**100.050**	
	STM гофриров-ая ок. 0,30	12		**105.421**	**105.431**	**105.441**	**105.451**	**105.461**
	STM гофриров-ая ок. 0,30	100		**105.420**	**105.430**	**105.440**	**105.450**	
	STA гофриров-ая 0,20	12		**102.421**	**102.431**	**102.441**		
	STA гофриров-ая 0,30	12	**102.611**	**102.621**	**102.631**	**102.641**	**102.651**	**102.661**
	STA гофриров-ая 0,30	100		**102.620**	**102.630**			
2	**ROF** гофриров-ая 0,15	12		**104.321**	**104.331**	**104.341**	**104.351**	
	ROF гофриров-ая 0,20	12		**104.421**	**104.431**	**104.441**	**104.451**	
	ROF гофриров-ая 0,30	12	**104.611**	**104.621**	**104.631**	**104.641**	**104.651**	**104.661**
	ROF гофриров-ая 0,30	100			**104.630**	**104.640**		
	ROF прямая 0,30	12	**103.711**	**103.721**	**103.731**	**103.741**	**103.751**	**103.761**
	RO8 прямая 0,30	12		**105.721**	**105.731**	**105.741**	**105.751**	
3	**MES** гофриров-ая 0,15	12		**107.321**	**107.331**	**107.341**	**107.351**	
	MES гофриров-ая 0,25	12	**107.411**	**107.421**	**107.431**	**107.441**	**107.451**	**107.461**
	MES гофриров-ая 0,35	12	**107.611**	**107.621**	**107.631**	**107.641**	**107.651**	**107.661**
	MES гофриров-ая 0,35	100			**107.630**	**107.640**		
	MES прямая 0,35	12		**106.621**	**106.631**	**106.641**	**106.651**	
	BRO гофриров-ая 0,20	12			108.331	**108.341**	**108.351**	
	PA прямая 0,40	12		**109.421**	**109.431**	**109.441**	**109.451**	109.461
4	**FIB**	12			**109.731**	**109.741**		
	ROS	12					**109.851**	

Другие материалы и размеры ворса поставляются по запросу.

Выделенные шрифтом артикулы
поставляются со склада.

STA	= Стальная проволока	**MES**	= Латунная проволока
STM	= Стальная латунированная проволока	**BRO**	= Бронзовая проволока
ROF	= Стальная нержавеющая проволока	**PA**	= Полиамидный ворс
RO8	= Нержавеющая высокожароупорная проволока	**FIB**	= Белая фибра (растит. ворс)
		ROS	= Конский волос (чёрный)

Профессиональные ручные щётки

1 2 3 4 6 5

Специальные ручные щётки

	Материал	К-во рядов	L	B	A	H	Упаковка	Артикул №
	Щетки ROKI DBGM для чистки суппортов							
1	**STA** прямая 0,35	2 x 13	225	12	90	22	10	**182.401**
	STA гофриров-ая 0,30	2 x 13	225	12	90	22	10	**182.411**
2	**STA** прямая 0,35	2 x 12/13	225	12	90	12/18	10	**182.431***
3	**ROF** прямая 0,35	2 x 13	225	12	90	22	10	**182.421**
4	**MES** гофриров-ая 0,25	2 x 13	225	12	90	22	10	**182.451**
	Щётки с пластиковой рукояткой (PP)							
5	**STA** прямая 0,35	2	285	20	130	25	10	**185.121**
	STA прямая 0,35	3	285	26	130	25	10	**185.131**
	STA прямая 0,35	4	285	31	130	25	10	**185.141**
	STA прямая 0,35	5	285	31	130	25	10	**185.151**
	ROF гофриров-ая 0,35	2	285	20	130	25	10	**185.421**
	ROF гофриров-ая 0,35	3	285	26	130	25	10	**185.431**
	ROF гофриров-ая 0,35	4	285	31	130	25	10	**185.441**
	ROF гофриров-ая 0,35	5	285	31	136	25	10	**185.451**
	MES прямая 0,35	2	285	20	130	25	10	**185.621**
	MES прямая 0,35	3	285	26	130	25	10	**185.631**
	MES прямая 0,35	4	285	31	130	25	10	**185.641**
	MES прямая 0,35	5	285	31	130	25	10	185.651
	Щётки с 2-компонентной рукояткой							
6	**ROF** прямая 0,35	3	285	26	130	25	10	**186.431**

* заостренные пучки, особо жесткая | допущены для работы с пищевыми производствами

Щётки для пищевой промышленности
Эти щетки соответствуют гигиеническим требованиям FEIBP (Европейский союз щеточной индустрии) и допущены для работ в пищевой промышленности.

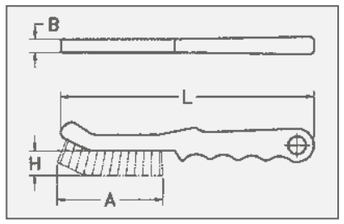

Специальные ручные щётки

1 2 3 4 5 6

Специальные ручные щётки

	Материал	К-во рядов	L	B	A	H	Упаковка	Артикул №
1	**Для угловых швов**							
	STA прямая 0,35	3 x 15	290	35	135	35	12	**120.801**
	ROF прямая 0,35	3 x 15	290	35	135	35	12	**120.811**
	RO8 прямая 0,30	3 x 15	290	35	135	35	12	**120.831**
	ROF прямая 0,35 пластиковая ручка	3 x 15	290	16	120	35	10	**185.811**
2	**С шабером**							
	STA прямая 0,35	4 x 15	290	35	140	25	12	**120.401**
	STA прямая 0,35	6 x 15	290	45	140	25	12	**120.601**
3	**Упрочнённая конструкция**							
	STA прямая 0,35	2 x 16	290	30	150	32	12	**136.101**
	STA прямая 0,35	3 x 16	290	35	150	32	12	**136.102**
	STA прямая 0,35	4 x 16	290	40	150	32	12	**136.103**
	Экспортная модель							
4	**STA** прямая 0,35	4 x 17	300	30	130	25	12	**122.401**
5	**STA** прямая 0,35	4 x 19	350	30	160	30	6	**122.801**
6	**Универсальные**							
	STM гофриров-ая 0,30	1	260	10	135	28	24	**056.001**
	STA гофриров-ая 0,35	1	260	10	135	28	24	**056.301**
	ROF гофриров-ая 0,30	1	260	10	135	28	24	**056.501**
	MES гофриров-ая 0,30	1	260	10	135	28	24	**056.701**

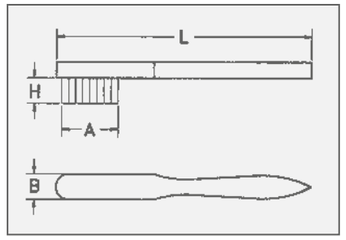

Выделенные шрифтом артикулы поставляются со склада.

STA	=	Стальная проволока
STM	=	Стальная латунированная проволока
ROF	=	Стальная нержавеющая проволока
RO8	=	Нержавеющая высокожароупорная проволока
MES	=	Латунная проволока

Щётки для чистки свечей зажигания

1 2 3 4 5 6

Стандартные щётки для чистки свечей зажигания

	Материал	К-во рядов	L	B	A	H	Упаковка	Артикул №
1	**MES** гофриров-ая 0,15	3 x 5/6	150	15	35	15	12	**125.211**
	STA гофриров-ая 0,15	3 x 5/6	150	15	35	15	12	**125.201**
	ROF гофриров-ая 0,15	3 x 5/6	150	15	35	15	12	**125.231**
	MES гофриров-ая 0,15 / PP	3 x 5/6	150	15	35	15	12	**125.221**
	MES гофриров-ая 0,15	3 x 5/6	150	15	40	15	12	**125.311***
	ROF гофриров-ая 0,20	3 x 5/6	150	15	30	15	12	**125.241**
	PA прямая 0,30	3 x 5/6	150	15	30	15	12	**125.251**
2	**BRO** гофриров-ая 0,15	3 x 5/6	200	15	40	15	12	**132.801**
	Малые щётки для чистки свечей зажигания							
3	**MES** гофриров-ая 0,15	2 x 5	100	15	25	15	12	**125.111**
4	**MES** гофриров-ая 0,15	2 x 4	100	12	22	12	12	**182.001****
	Большие щётки для чистки свечей зажигания							
	MES гофриров-ая 0,15	5 x 8/10	190	24	55	18	12	**125.511**
5	**MES** гофриров-ая 0,15 / PP	5 x 8/10	190	24	55	12	12	**125.521**
6	**MES** гофриров-ая 0,15	4 x 6	155	22	40	18	12	**182.331****

* деревяный корпус лакирован | ** пластиковая ручка

Щётки для чистки свечей зажигания
Благодаря своим малым размерам и мягкой проволоке эти щетки находят применение во всех видах работ, требующих использования тонкой проволоки. Наш сортимент предлагает целый ряд отличающихся в размере и материале ворса изделий, имеющих курпус из бука.
Сортимент дополняют модели 182.001 и 182.331 с пластиковым корпусом. Корпус щётки 125.311 лакирован.

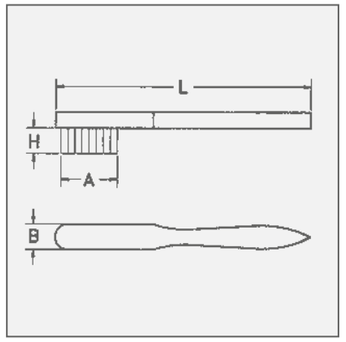

Выделенные шрифтом артикулы поставляются со склада.

STA	=	Стальная проволока
STM	=	Стальная латунированная проволока
ROF	=	Стальная нержавеющая проволока
MES	=	Латунная проволока
BRO	=	Бронзовая проволока
PA	=	Полиамид
ROS	=	Конский волос (чёрный)

Щетки для тонкой очистки

1 2 3 4 5 6 7 8

Щетки для тонкой очистки

	Материал	К-во рядов	L	B	A	H	Упаковка	Артикул №
1	**MES** гофриров-ая 0,15	3	225	16	110	20	12	**126.311**
	MES гофриров-ая 0,15	4	225	20	110	20	12	**126.411**
	MES гофриров-ая 0,15	5	225	24	110	20	12	**126.511**
	MES гофриров-ая 0,15	6	225	28	110	20	12	**126.611**
	MES гофриров-ая 0,15	8	225	36	110	20	12	**126.811**
	MES гофриров-ая 0,08	4	225	20	110	20	12	**126.441**
	MES гофриров-ая 0,10	4	225	20	110	20	12	**126.431**
	MES гофриров-ая 0,15	4	225	20	100	20	12	182.162**
	ROF гофриров-ая 0,15	4	225	20	110	20	12	**126.481**
	ROF гофриров-ая 0,15	4	225	20	100	20	12	**182.152****
2	**STA** гофриров-ая 0,15	4	225	20	110	20	12	**126.401**
3	**PA** прямая 0,30	4	225	20	110	20	12	**126.451**
4	**ROS**	4	225	20	110	20	12	**126.472**
	Специальные щётки							
6	**MES** гофриров-ая 0,35	4 x 11/12	350	22	80	10	12	**137.701**
7	**MES** гофриров-ая 0,30	5 x 9	700	25	54	6	12	**138.704**
	MES гофриров-ая 0,30	4 x 11/12	450	22	80	8	12	**138.705**
5	**MES** гофриров-ая 0,35	4 x 11/12	350	22	77	10	12	**182.807****
	MES гофриров-ая 0,35	4 x 11/12	400	20	77	10	12	**183.704****
	MES гофриров-ая 0,35	4 x 11/12	450	22	77	10	12	182.811**
	MES гофриров-ая 0,30	5 x 9/8	700	25	54	6	12	183.706**
	Щётки для газовых плит							
8	**MES** гофриров-ая 0,25	2 x 10	200	15	80	19	12	**132.701**

** пластиковая ручка

Щётки для тонкой очистки
Известны также под названием щёток для часовщиков или ювелиров. Отличительной чертой является высокая плотность набивки. Зачастую используются для нанесения растворителей и моющих средств. Поставляются различной рабочей ширины.

Щётки для газовых плит и специальные щётки
Были созданы по желанию клиента и являются точным воплощением желаемого. Они являются ярким примером индивидуальных вариантов изделий, поризводимых, как правило, без особых проблем, благодаря гибкой структуре производства компании LESSMANN.

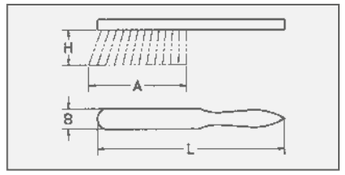

Особые модели

Ручные щётки прямоугольные и фигурные
Особо прочные, стабильные универсальные щётки с длинным ворсом.

Ручные щётки со скобой
Заострённый спереди корпус с прибитой сверху пластиковой скобой. Модели 140.900 и 140.901 оснащены деревяной прокладкой для регулировки жёсткости щётки. Эти модели в основном требуются нашим клиентам за рубежом.

Наши клиенты, занимающиеся экспортом, зачастую заказывают эти специальные модели.

Щетки для удаления белой ржавчины цинка
Специальная бронзовая проволока, используемая для материала ворса щётки, способствует очистке мест, пораженных белой ржавчиной, без повреждения слоя цинка. Оцинкованные поверхности выступают в качестве защиты от коррозии.
Часто после оцинковки деталей из-за влажных метеорологических условий начинают проходить химические реакции, ведущие к возникновению белой ржавчины цинка.

Радиаторные щётки
Узкая и длинная форма способствует эффективной очистке труднодоступных мест батарей, радиаторов и других обогревательных элементов.

Щётки для бейцевания и морения
Бейцевальными щётками древесина подготавливается к дальнейшей обработке. Фибра и бронзовая проволока нечувствительны ко всем распространённым щелочам. Модель 144.211 оснащена деревяной прокладкой для регулировки жёсткости щётки.

Модели 144.701 и 144.801 отлично сглаживают при помощи встроенных кожаных полосок поднявшиеся в процессе морения ворсинки дерева и полируют поверхность.

Щётки для чистки напильников
Щетки для деревянных и металлических напильников поставляются нами различных размеров и типов крацовочной ленты, приклеенной к деревянному корпусу.

Крацовочная лента в рулонах
По желанию мы поставляем крацовочную ленту в рулонах или нарезанную на куски.

Фасадные щётки
Все модели снабжены джутовым или пластиковым ремешком.

Крацовки для декоративной штукатурки
Этот инструмент из бука с закалёнными стальными штырьками отлично подходит для шершевания и структурирования штукатурки. В моделе 061.111 наружные штырьки размещены под наклоном для обработки труднодоступных углов.

Колючие валики
С их помощью проводят перфорирование обоев для лучшего впитывания растворителя. Валик выполнен из пластика. Наклонное размещение штырьков значительно улучшает эффективность работы. Рукоятку легко удлинить, применяя любые распространённые телескопические штанги. По желанию мы поставляем валик с пластиковой защитной оболочкой или без нее.

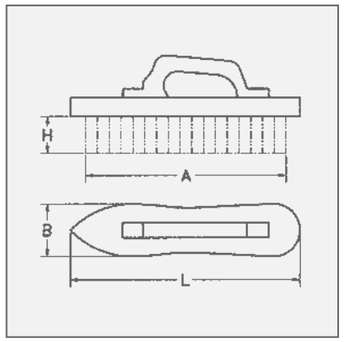

Выделенные шрифтом артикулы поставляются со склада.

STA = Стальная проволока
STM = Стальная латунированная проволока
BRO = Бронзовая проволока

Мы прошли сертификацию!

PEFC/04-31-0389

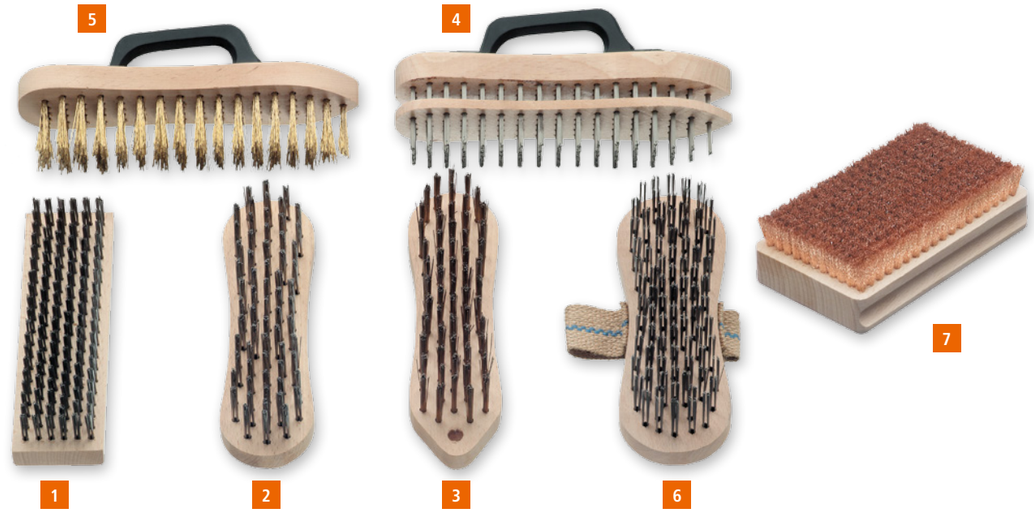

Специальные ручные щётки

	Материал	К-во рядов	L	B	A	H	Упаковка	Артикул №
	Ручные щётки прямоугольные и фигурные							
1	**STA** прямая ок. 0,40	6 x 19	185	57	175	30	12	**140.201**
	STA прямая ок. 0,40	6 x 19	185	57	175	45	12	140.211
2	**STA** прямая ок. 0,40	5	200	60	190	35	16	**141.231**
	STA прямая ок. 0,40	5	200	55	170	40	36	140.601
3	**STM** прямая ок. 0,35	5	200	55	170	40	36	140.641
	Ручные щётки со скобой							
4	**STA** прямая ок. 0,40	5	225	55	200	38	16	**140.901***
	STA прямая ок. 0,40	5	225	55	200	38	75	**140.900***
5	**STM** гофриров-ая ок. 0,35	5	225	55	200	38	16	**140.811**
	Блочные щётки с ремешком							
6	**STA** прямая ок. 0,50	7	200	70	185	35	12	**141.421**
	Ручные щетки для удаления белой ржавчины цинка							
7	**BRO** гофриров-ая 0,08	11 x 18	120	70	110	14	10	**152.811**

* с деревяной прокладкой для регулировки жёсткости

Особые модели

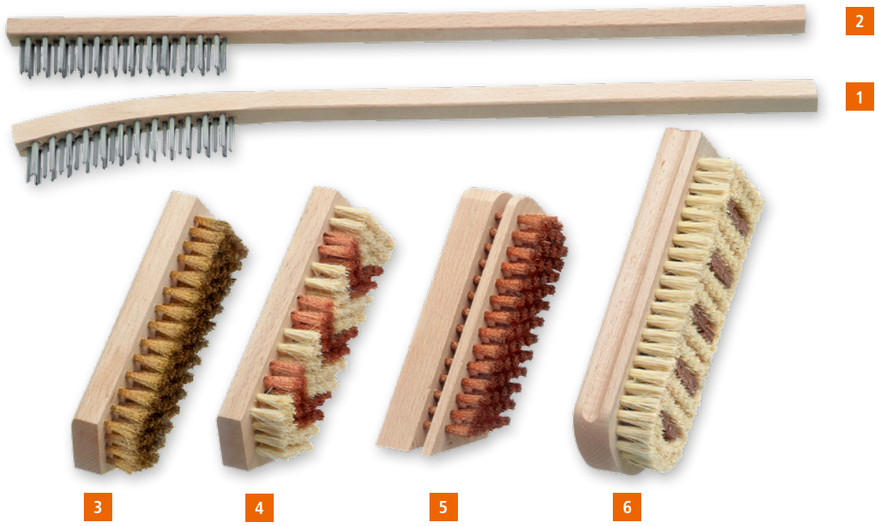

Радиаторные щётки

	Материал	К-во рядов	L	B	A	H	Упаковка	Артикул №
1	**STA** прямая 0,25	3 x 13	420	20	115	20	12	**121.111***
2	**STA** прямая 0,25	3 x 13	420	20	115	20	12	**121.211****

Щётки для бейцевания и морения

	Материал	К-во рядов	L	B	A	H	Упаковка	Артикул №
3	**MES** гофриров-ая 0,15	7	150	50	140	20	12	**144.001**
	BRO гофриров-ая 0,15	7	150	50	140	20	12	**144.011**
4	**BRO** 0,15 / FIB	7	150	50	140	20	12	**144.021**
	BRO гофриров-ая 0,15	7	180	60	170	20	12	**144.111**
	BRO 0,15 / FIB	7	180	60	170	20	12	**144.121**
5	**BRO** гофриров-ая 0,15	6	150	50	130	20	12	**144.211*** **
	BRO гофриров-ая 0,15	6	150	50	130	15	12	**144.311**
	BRO гофриров-ая 0,15	6	180	60	160	15	12	**144.411**
6	**кожа + FIB**	3/7	175	60	160	20	12	**144.701**
	кожа + FIB	4/9	203	72	190	20	12	**144.801**

* изогнутый корпус | ** прямой корпус | *** с деревяной прокладкой для регулировки жёсткости

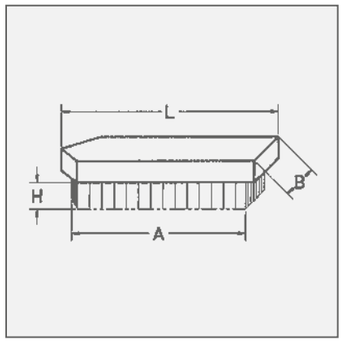

Выделенные шрифтом артикулы поставляются со склада.

ROF = Стальная нержавеющая проволока
MES = Латунная проволока
BRO = Бронзовая проволока
FIB = Белая фибра (растит. ворс)

На стр. 87

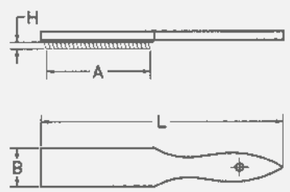

1 Щётки для чистки напильников

Крацовочная лента	L	B	A	Упаковка	Артикул №
STA	210	25	100	12	**037.101**
STA	210	25	100	100	**037.100**
STA	250	40	115	12	**037.201**
STA	250	40	115	100	**037.200**
ROF	250	40	115	12	**037.221**

2 Крацовочная лента

Рабочий материал, без интервалов	STA ширина 25 Артикул №	STA ширина 38 Артикул №	STA ширина 51 Артикул №	ROF ширина 38 Артикул №
	000.311*	**000.321***	**000.331***	**000.323***

Фасадные щётки с ремешком

	Материал	К-во рядов	L	B	A	H	Упаковка	Артикул №
3	**STA** прямая ок. 0,25	9	210	100	200	35	12	**142.101**
4	**MES** гофриров-ая 0,20 / PP	9	210	95	200	20	12	**142.211****

Щетки для декоративной штукатурки

	Материал	L	B	A	H	Упаковка	Артикул №
5	86 калёных штырьков	190	97	165	16	12	**061.101**
6	116 калёных штырьков/наружные ряды под наклоном	190	97	190	16	12	**061.111**

7 Колючие валики

Материал	К-во рядов	L	B	A	H	Упаковка	Артикул №
Стальные штырьки, пластиковый корпус Малярная рукоятка, защитная оболочка	12	290	25	148	7	10	**064.050**

* Цена за метр. Указывайте длину. | ** лакированный корпус

Мётлы и крацовки

Мётлы и крацовки
Метлы и швабры для использования на всех промышленных и торговых предприятиях или также на строительных площадках.

На рисунке изображены ходовые мётлы и крацовки. Все модели имеют отверстие под рукоятку. Полукруглая крацовка 148.601 используется для обработки стволов деревьев в лесничествах и на лесопилках.

Советы пользователю: черновая правка и шерохование цементного пола – типичный пример использования метлы из плоской проволоки 1,80x0,45 мм (146.241 и 146.341)

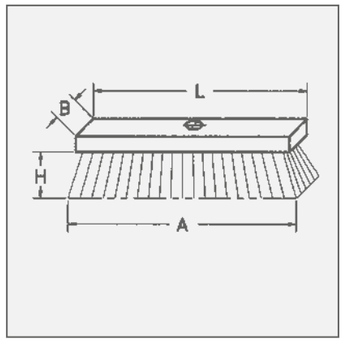

Выделенные шрифтом артикулы поставляются со склада.

STA = Стальная проволока
ROF = Стальная нержавеющая проволока
MES = Латунная проволока

PEFC/04-31-0389

Мы прошли сертификацию!

1

2

3

1 Мётлы, плоский корпус, отверстие под рукоятку 23 мм Ø

Материал	К-во рядов	L	B	A	H	Упаковка	Артикул №
STA прямая ок. 0,50	5 x 16/17	250	60	270	70	12	**147.101**
STA прямая ок. 0,50	5 x 20	300	60	330	70	12	**147.401**
STA прямая ок.. 0,50	6 x 20/21	300	70	330	70	12	**147.201**
STA прямая ок. 0,50	6 x 20/21	300	70	330	70	42	**147.200**
ROF прямая ок. 0,50	6 x 20	300	70	330	70	12	**147.261**
STA прямая ок. 0,50	6 x 23	350	70	390	70	12	**147.301**

2 Мётлы, профилированный корпус, отверстие под рукоятку 23 мм Ø

Материал	К-во рядов	L	B	A	H	Упаковка	Артикул №
STA прямая ок. 0,50	5 x 16/17	250	60	270	70	12	**146.101**
STA прямая ок. 0,50	6 x 20/21	300	70	330	70	12	**146.201**
STA плоская ок. 1,80 x 0,45	6 x 20/21	300	70	330	70	12	**146.241**
STA прямая ок. 0,50	6 x 23/24	350	70	390	70	12	**146.301**
STA плоская ок. 1,80 x 0,45	6 x 23/24	350	70	390	70	12	**146.341**

3 Крацовка, отверстие под рукоятку 23 мм Ø

Материал	К-во рядов	L	B	A	H	Упаковка	Артикул №
STA прямая ок. 0,35	6 x 16/17	220	60	225	35	12	**148.101**
ROF прямая ок. 0,35	6 x 16/17	220	60	225	35	12	**148.161**
MES гофриров-ая 0,25	6 x 16/17	220	60	225	25	12	**148.141**
STA прямая ок. 0,25	6 x 17/18	240	70	245	35	12	**148.201**
STA прямая ок. 0,40	7 x 15/16	230	65	220	35	12	**148.601***

* Изогнутый деревянный корпус

Ручные смётки

Ручные смётки
В зависимости от условий и области применения имеются щетки с ручкой в различных исполнениях и с разными материалами для ворса. Щетки с ручкой и ворсом из проволоки предназначены для удаления крупнозернистой и прилипшей грязи, поскольку проволока почти не поддается повреждению.

Кроме щеток с ворсом из конского волоса, в качестве доступной альтернативы мы предлагаем кокосовые щетки из натурального волокна.

Щетка с ручкой и полипропиленовым ворсом (гладкое синтетическое волокно) может легко очищаться, поэтому обрабатываемые поверхности не подвержены загрязнению и исцарапыванию.
Водопоглощение полипропилена незначительно, поэтому щетку с ручкой можно использовать и во влажной среде.

Высококачественные смётки по индивидуальным заказам
Наряду с представленными моделями ручных смёток мы также изготавливаем специальные модели разнообразных размеров и рабочих материалов в соответствии с Вашими требованиями.

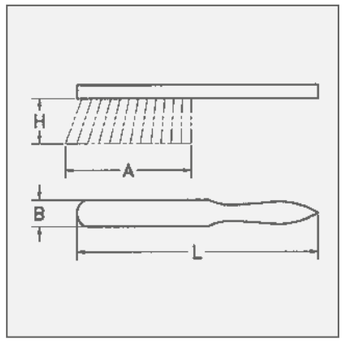

Выделенные шрифтом артикулы поставляются со склада.

STA	= Стальная проволока
MES	= Латунная проволока
PP	= Полипропилен
ROS	= Конский волос

PEFC
PEFC/04-31-0389

Мы прошли сертификацию!

Ручные смётки

	Материал	К-во рядов	L	B	A	H	Упаковка	Артикул №
3	**STA** прямая ок. 0,25	4	320	35	150	60	12	**124.101**
2	**MES** гофриров-ая 0,25	4	320	35	150	40	12	**124.121**
1	**Кокос**	4	280	40	160	70	12	**124.201**
4	**Кокос**	4	430	40	165	70	20	**124.401**
5	**ROS**	6	300	43	165	50	20	**124.301***
6	**PP**	4	320	35	175	70	12	**124.801**

EAN

* лакированный корпус

Щетки для удаления сорняков и метлы для обработки швов

Щетки для удаления сорняков
Щетка с V-образным ворсом идеально предназначена для удаления мха и сорняков в стыках и на краях тротуаров, дорожных въездов и мощеных поверхностей.

За счет оптимально рассчитанной рукоятки ваша работа становится эргономичной и эффективной. Не сгибаясь во время работы, Вы бережете свою спину и производите точную и агрессивную обработку поверхности.

Щетка с ограниченным ворсом обеспечивает очистку труднодоступных углов и краев.

Метлы для обработки швов
Как и в случае щеток для удаления сорняков, речь идет о типе щеток для использования вне помещения. Наилучшим образом изделия подходят для удаления мха и сорняков с террасных досок и брусчатки. Безопасная и аккуратная работа без нагибания превращает щетку в эффективную метлу с глубоко проникающей способностью. Высококачественный латунированный ворс из стальной проволоки гарантирует долгий срок службы щетки благодаря известному немецкому качеству компании LESSMANN.

Все стандартные щетки отмечены штрих-кодом и маркировкой LESSMANN!

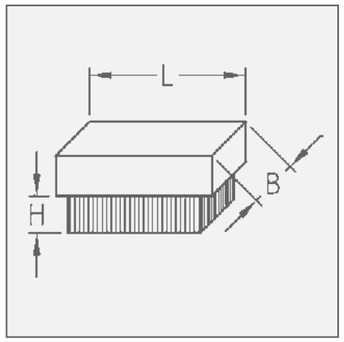

Displaybox

Выделенные шрифтом артикулы поставляются со склада.

STA = Стальная проволока
STM = Стальная латунированная проволока

EAN **Щетки для удаления сорняков, с отверстием для рукоятки 23 Ø**

	Материал	L	B	H	К-во рядов	Упаковка	Артикул №
	без рукоятки						
1	**STA** 0,35 mm	100	35	36	3	25	**151.108**
2	**STM** 0,35 mm рабочее направление ворса ограничено	100	35	36	3	25	**151.511**
	с рукояткой, длина 1400 мм, Ø 28 мм, включая дисплейную картонную коробку						
3	**STA** 0,35 mm	100	35	36	3	30	**151.991.07***
	STM 0,35 mm рабочее направление ворса ограничено	100	35	36	3	30	**151.995.07***

EAN **Метла для обработки швов, с отверстием для рукоятки 23 Ø**

	Материал	L	B	H	К-во рядов	Упаковка	Артикул №
	без рукоятки						
4	**STM** 0,50 mm	140	60	70/60	10/9	16	**152.510**
	с рукояткой, длина 1400 мм, Ø 28 мм, включая дисплейную картонную коробку						
	STM 0,50 mm	140	60	70/60	10/9	12	**152.995.07***

* отгрузка только в количествах, кратных стандартной упаковке