ЩЕТКИ С ХВОСТОВИКОМ

LESSMANN®
DRAHTBÜRSTEN · WIRE BRUSHES

Щётки с хвостовиком

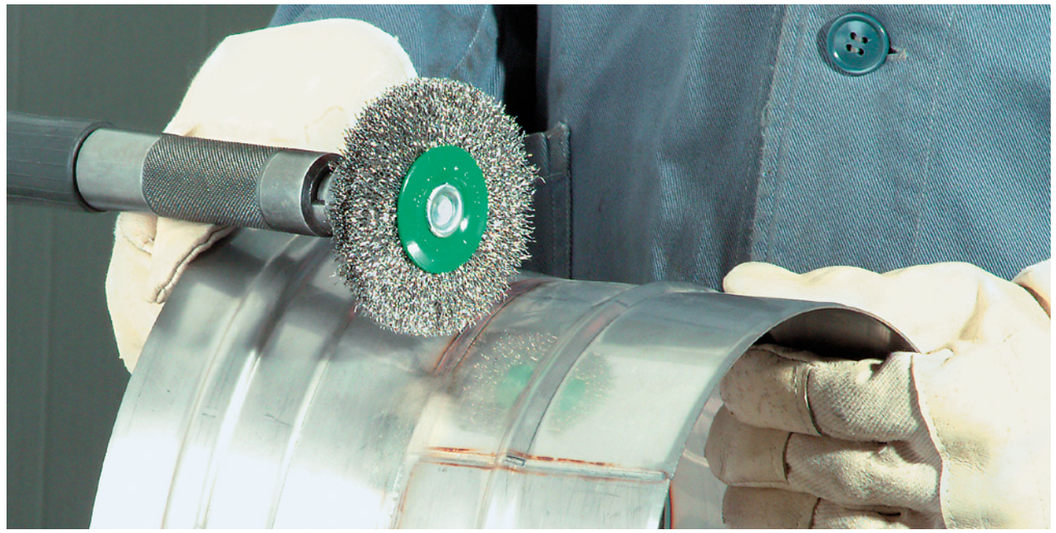

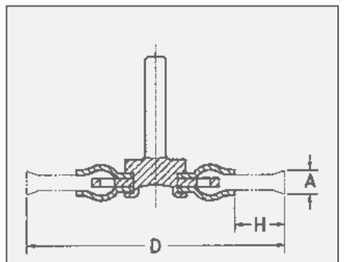

Z = количество жгутов, R = количество рядов

Щётки с хвостовиком
Изображенные на этих страницах инструментальные щетки с жестко смонтированным хвостовиком предназначены для профессионального использования. Характерными чертами этого инструмента являются особо высокая плотность набивки и плавный ход.

Жгутовые дисковые щётки с хвостовиком
Одно- или двухрядные: эти щётки идеальны для удаления антикоррозионного покрытия днищ автомобилей. Также применяются для удаления заусенцев, ржавчины, шершевания.
Для применения в узких местах мы предлагаем особо узкую щётку под номером 417.198.11.

Щётки с проволокой, залитой в пластик
В данных щётках стальные проволочки рабочего материала связаны в основании густой пластичной массой. Тем самым ширина щётки во время работы не изменяется, а преждевременный обрыв отдельных проволочек исключается.

Инструментальные щётки с хвостовиком 6 мм, все составляющие из нержавеющей стали
Все внутренние и наружные конструктиные составляющие выполнены из нержавеющей стали, т.е. эти щетки отлично подходят для применения в особо влажных и агрессивных средах.
Внимание: Щётки не имеют зелёной маркировки!

Щетки с хвостовиком для структурирования
Эти специальные щетки находят свое применение везде, где требуется выявить текстурный рисунок на древесине. По желанию мы поставляем щетки других размеров, ширины рабочей части и другого вида посадочного материала.

Полимерабразивные инструментальные щётки с хвостовиком
Высококачественный полимерабразивный ворс с SiC особо пригоден для удаления заусенцев, структурирования и полировки нержавеющей стали, алюминия и пластика.
Наряду с перечисленными, мы также поставляем щетки другого Ø, ширины рабочей части, гранулометрического состава и зернистости.

Выделенные шрифтом артикулы поставляются со склада.

STA	=	Стальная гофрированная проволока
STH	=	Высокопрочная стальная прямая проволока
ROH	=	Высокопрочная нержавеющая стальная гладкая проволока

Щётки с нержавеющей проволокой
Щетки LESSMANN с нержавеющей проволокой Вы можете легко отличить по зелёным корпусным прижимным шайбам. Для их изготовления мы используем нержавеющую проволоку класса 1.4301 и 1.4310.
Класс 1.4401 поставляется по запросу. Щётки имеют хвостовик Ø 6 мм. По желанию возможна поставка с хвостовиком Ø 1/4».

Другие значения диаметра щетки, ширины ворса и материалы предоставляются по желанию.

1 2 3

Дисковые щётки с хвостовиком Ø 6 мм, жгутовая проволока

	D	A	H	Z	R	об/мин Максимум	Упаковка	STH 0,35 Артикул №	STH 0,50 Артикул №	ROH 0,50 Артикул №
1	75	9	15	18	1	25.000	10		**417.198.11**	
	75	12	15	18	1	25.000	10	**417.168**	**417.198**	**417.398**
2	75	16	15	18	2	25.000	10		**417.199**	**417.399**

Цилиндрические щётки с хвостовиком Ø 6 мм, залитые в пластик

	D	A	H	об/мин Максимум	Упаковка	STA 0,30 Артикул №
	50	8	13	15.000	10	**415.160**
3	60	8	18	15.000	10	**416.160**
	76	8	23	15.000	10	**417.160**

Щётки с хвостовиком

Инструментальные щётки с хвостовиком Ø 6 мм

					1 | 2				3
D	A	H	об/мин Максимум	Упаковка	STA 0,15 Артикул №	STA 0,20 Артикул №	STA 0,30 Артикул №	STA 0,50 Артикул №	STM 0,25 Артикул №
20	6	3	20.000	10	411.132	**411.142**			
30	6	6	20.000	10	**413.132**	**413.142**	**413.162**		
30	9	6	20.000	10	413.133	**413.143**	**413.163**		
40	8	9	18.000	10	**414.132**	**414.142**	**414.162**	**414.192**	414.752
40	11	9	18.000	10	414.133	**414.143**	**414.163**	**414.193**	по запросу
50	10	12	15.000	10	415.132	**415.142**	**415.162**	**415.192**	**415.752**
50	14	12	15.000	10	**415.133**	**415.143**	**415.163**	415.193	по запросу
60	10	17	15.000	10	416.132	**416.142**	**416.162**	по запросу	416.752
60	14	17	15.000	10	**416.133**	**416.143**	**416.163**	416.193	по запросу
70	12	19	15.000	10	417.132	**417.142**	**417.162**	**417.192**	**417.752**
70	16	19	15.000	10	**417.133**	**417.143**	**417.163**	по запросу	по запросу
80	12	20	15.000	10	по запросу	**418.142**	**418.162**	**418.192**	418.752
80	18	20	15.000	10	по запросу	**418.143**	**418.163**	по запросу	по запросу
70	10	14	15.000	10				**417.196***	

Инструментальные щётки с хвостовиком Ø 8 мм

					4	
D	A	H	об/мин Максимум	Упаковка	STM 0,25 Артикул №	SIC 80/1,4 Артикул №
80	35	28	4.000	1	**418.704**	418.803

*боковые шайбы выпуклой формы

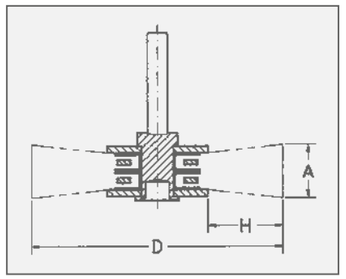

Выделенные шрифтом артикулы поставляются со склада.

STA = Стальная гофрированная проволока

STM = Стальная латунированная гофрированная проволока

ROF = Стальная нержавеющая гофрированная проволока

MES = Латунная гофрированная проволока

SIC = Щетка с карбидокремниевыми волокнами

Инструментальные щетки с хвостовиком Ø 6 мм, нержавеющая или латунная проволока

					1		2
D	A	H	об/мин Максимум	Упаковка	ROF 0,20 Артикул №	ROF 0,30 Артикул №	MES 0,20 Артикул №
20	6	3	20.000	10	**411.342**		**411.542**
30	6	6	20.000	10	**413.342**	413.362	**413.542**
30	9	6	20.000	10	**413.343**	413.363	413.543
40	8	9	18.000	10	**414.342**	**414.362**	**414.542**
40	11	9	18.000	10	**414.343**	op aanvraag	414.543
50	10	12	15.000	10	**415.342**	**415.362**	**415.542**
50	14	12	15.000	10	**415.343**	**415.363**	**415.543**
60	10	17	15.000	10	**416.342**	**416.362**	**416.542**
60	14	17	15.000	10	**416.343**	**416.363**	**416.543**
70	12	19	15.000	10	**417.342**	**417.362**	**417.542**
70	16	19	15.000	10	**417.343**	**417.363**	**417.543**
80	12	20	15.000	10	**418.342**	**418.362**	**418.542**
80	18	20	15.000	10	**418.343**	**418.363**	**418.543**

3 Инструментальные щетки с хвостовиком Ø 6 мм, все составляющие из нержавеющей стали

D	A	H	об/мин Максимум	Упаковка	ROF 0,20 Артикул №	ROF 0,30 Артикул №
50	15	12	15.000	10	**415.301**	**415.302**
60	17	17	15.000	10	**416.303**	**416.302**
70	18	19	15.000	10	**417.306**	**417.309**

4 Инструментальные щетки с хвостовиком Ø 6 мм, полимерабразивный ворс

D	A	H	об/мин Максимум	Упаковка	SIC 120/1,1 Артикул №	SIC 180/0,9 Артикул №	SIC 320/0,6 Артикул №
50	10	12	15.000	10	**415.842**	415.852	**415.872**
70	12	20	15.000	10	**417.842**	**417.852**	**417.872**
80	14	22	15.000	10	**418.842**	по запросу	**418.872**

Плоскостные щетки

Чашечные щётки с хвостовиком 6 мм
Изображенные модели с хвостовиком предназначены в первую очередь для обработки малых и средних по величине площадей.

Чашечные щетки с пластмассовой чашкой
Плоскостные пластмассовые чашечные щетки с нержавеющей проволокой предназначены специально для обработки поверхностей из нержавеющих материалов. Пластмассовая чашка служит отбойником и защищает обрабатываемые изделия от коррозии или попадания посторонних частиц.

Высокие обороты – малый износ
Щётки с металлической проволокой выдерживают высокие обороты и могут применяться на электрических или пневматических шлифовальных машинах. Плотная набивка обеспечивает высокую износостойкость.
Щетки с полимерабразивным ворсом отлично подходят для удаления заусенцев, структурирования или полировки нержавеющей стали, алюминия и пластика.

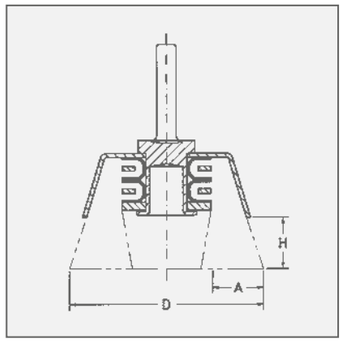

Выделенные шрифтом артикулы поставляются со склада.

STA	=	Стальная гофрированная проволока
STH	=	Высокопрочная стальная прямая проволока
ROF	=	Стальная нержавеющая гофрированная проволока
MES	=	Латунная гофрированная проволока
SIC	=	Щетка с карбидокремниевыми волокнами

1 Чашечные щётки с хвостовиком Ø 6 мм

D	A	H	об/мин Максимум	Упаковка	STA 0,20 Артикул №	STA 0,30 Артикул №	ROF 0,20 Артикул №	ROF 0,30 Артикул №	MES 0,20 Артикул №
40	15	20	10.500	10	**434.142**	**434.162**	434.342	**434.362**	**434.542**
50	22	20	10.500	10	**435.142**	**435.162**	435.342	**435.362**	**435.542**
60	25	25	8.000	10	по запросу	**436.162**	по запросу	**436.362**	op aanvraag
70	30	25	6.000	10	**437.142**	**437.162**	437.342	**437.362**	**437.542**

2 Чашечные щётки с хвостовиком Ø 6 мм, пластиковый корпус

D	A	H	об/мин Максимум	Упаковка	ROF 0,20 Артикул №	ROF 0,25 Артикул №	ROF 0,30 Артикул №
40	20	30	15.000	10	**434.345**	**434.355**	**434.365**
50	25	28	10.500	10	**435.345**	**435.355**	**435.365**

3 Чашечные щётки с хвостовиком Ø 6 мм, полимерабразивный ворс

D	A	H	об/мин Максимум	Упаковка	SIC 80/1,2 Артикул №	SIC 320/0,6 Артикул №
50	10	20	4.500	10	**430.128**	**430.129**
75	15	22	4.500	10	**430.138**	**430.139**

4 Чашечные щётки с хвостовиком Ø 6 мм, жгутовая проволока

D	H	Z	об/мин Максимум	Упаковка	STH 0,50 Артикул №
75	20	18	4.500	10	**483.230**

Концевые щётки

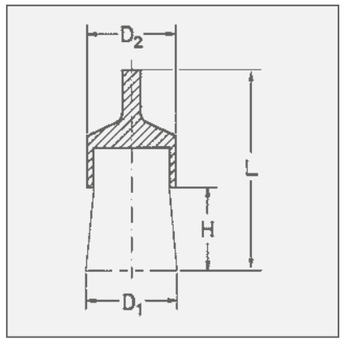

Выделенные шрифтом артикулы поставляются со склада.

STA	=	Стальная гофрированная проволока
STH	=	Высокопрочная стальная прямая проволока
ROF	=	Стальная нержавеющая гофрированная проволока

Концевые щётки с хвостовиком
отлично проявляют себя при удалении заусенцев, краски и остатков резины в особо труднодоступных местах, а также при чистке форм и литья. Эффективны при обработке кромок, скруглений и углублений внутри отверстий. Концевые щётки поставляются различных форм, как, напр., заострённой или распушенной.

Щётки применимы на всех высокооборотистых машинах. По желанию поставляются с хвостовиком 1/4».

Специальные концевые щётки, компактное исполнение
Проволока в щетках «Специальные компактные» имеет гофрированность только в одной плоскости. Тем самым обеспечивается особо плотная набивка и как результат - бóльшая агрессивность в работе по сравнению с обычными концевыми щётками, напр., указанными на стр. 30.
Возможны варианты поставки щёток с особо длинным хвостовиком или других размеров.

Концевые щётки прямоугольной
формы. Хорошо зарекомендовали себя при обработке глухих отверстий, где необходима одновременная очистка дна и стенок. Они также подходят для очистки и удаления лёгких заусенцев. Другие размеры поставляются по запросу.

Щетки с проволокой, залитой в пластик
В данных щетках стальные проволочки ворса связаны в основании густой пластичной массой. Тем самым ширина щётки во время работы не изменяется, преждевременный обрыв отдельных проволочек исключается, а износостойкость увеличивается.
По сравнению с моделями без пластика эти щётки оказывают большее воздействие на обрабатываемую деталь. Цвет пластичной массы может отличаться от фотографии в каталоге.

Щетки с нержавеющей проволокой
Щетки LESSMANN с нержавеющей проволокой можно легко узнать по зеленой боковой маркировке. Мы используем материал проволоки 1.4301. Проволока 1.4401 возможна по запросу.
Дополнительные указания по обработке щетками поверхностей из нержавеющих материалов можно найти на сайте www.lessmann.com

Специальные исполнения
При заказе указывайте желаемые размеры и тип рабочего материала.

Специальные концевые щётки с хвостовиком Ø 6 мм, компактное исполнение

	D1	D2	H	L	об/мин Максимум	Упаковка	STH 0,35 Артикул №	STH 0,50 Артикул №
1	11	12	25	71	12.000	10	466.171	по запросу
2	11	12	25	71	12.000	10	466.172*	по запросу*
1	20	22	25	75	12.000	10	по запросу	по запросу
2	20	22	25	75	12.000	10	по запросу*	по запросу*

3 Концевые щётки с хвостовиком Ø 6 мм, прямоугольной формы

D1	A	L	об/мин Максимум	Упаковка	STA 0,15 Артикул №	STA 0,25 Артикул №	ROF 0,30 Артикул №
25,4	8	100	4.500	10	469.131	469.151	469.362
31,8	8	100	4.500	10	469.133	469.153	по запросу
38,1	8	100	4.500	10	по запросу	по запросу	по запросу
50,8	8	100	4.500	10	по запросу	по запросу	по запросу

4 Концевые щётки с хвостовиком Ø 6 мм, залитые в пластик

D1	D2	H	L	об/мин Максимум	Упаковка	STA 0,30 Артикул №
10	10	20	65	15.000	10	**451.160**
16	16	25	72	15.000	10	**452.160**
22	22	25	72	15.000	10	**453.160**
28	28	30	75	13.000	10	**456.160**

* Заостренная форма

Концевые щётки

Концевые щётки с хвостовиком Ø 6 мм, стальная проволока

	D1	D2	H	L	об/мин Максимум	Упаковка	STA 0,15 Артикул №	STA 0,20 Артикул №	STA 0,30 Артикул №	STA 0,50 Артикул №
1	12	10	20	60	20.000	10	**451.131**	**451.141**	**451.161**	**451.191**
2	12	10	20	60	20.000	10			**451.162***	451.192*
3	12	10	20	120	15.000	10	**458.131**	**458.141**	**458.161**	**458.191**
4	17	16	22	65	20.000	10	452.131	**452.141**	**452.161**	**452.191**
5	23	22	25	68	18.000	10	**453.131**	**453.141**	**453.161**	**453.191**
	30	29	25	68	18.000	10	**456.131**	**456.141**	**456.161**	**456.191**
	50	22	18	68	18.000	10			**453.163****	
6	70	29	25	68	18.000	10			**456.163****	

Концевые щётки с хвостовиком Ø 6 мм, стальная латунированная проволока и литцендрат

						7	8	
D1	D2	H	L	об/мин Максимум	Упаковка	STM 0,25 Артикул №	STL 0,175 Артикул №	STL 0,22 Артикул №
17	16	22	65	20.000	10	**452.751**	452.703	452.705
23	22	25	68	18.000	10	**453.751**	453.703	453.705
30	29	25	68	18.000	10	456.751	456.703	456.705

* Заостренная форма | ** Распушенная форма

Концевые щётки с хвостовиком Ø 6 мм, стальная нержавеющая и латунная проволока

						1		2	
D1	D2	H	L	об/мин Максимум	Упаковка	ROF 0,20 Артикул №	ROF 0,30 Артикул №	MES 0,20 Артикул №	MES 0,30 Артикул №
	12	10	20	60	20.000	10	**451.341**	**451.361**	**451.541**	**451.561**
	12	10	20	60	20.000	10		**451.362***	по запросу	по запросу
3	12	10	20	120	15.000	10	458.341	**458.361**	**458.541**	**458.561**
	17	16	22	65	20.000	10	**452.341**	**452.361**	**452.541**	**452.561**
	23	22	25	68	18.000	10	**453.341**	**453.361**	**453.541**	**453.561**
	30	29	25	68	18.000	10	**456.341**	**456.361**	**456.541**	**456.561**
	50	22	18	68	18.000	10		**453.363****		

4 Концевые щётки с хвостовиком Ø 6 мм, полимерабразив

D1	D2	H	L	об/мин Максимум	Упаковка	SIC 120/1,1 Артикул №	SIC 180/1,0 Артикул №	SIC 320/0,6 Артикул №
12	10	20	60	20.000	10	451.831	по запросу	451.871
17	16	22	68	20.000	10	452.831	452.851	по запросу
23	22	25	70	10.000	10	454.831	**454.851**	**454.871**
30	28	30	75	10.000	10	456.831	**456.851**	**456.871**

* Заостренная форма | ** Распушенная форма

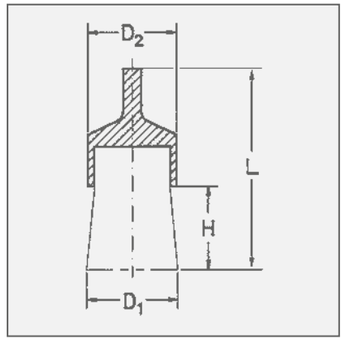

Выделенные шрифтом артикулы поставляются со склада.

STA	=	Стальная гофрированная проволока
STM	=	Стальная латунированная гофрированная проволока
STL	=	Гофрированный литцендрат
ROF	=	Стальная нержавеющая гофрированная проволока
MES	=	Латунная гофрированная проволока
SIC	=	Щетка с карбидокремниевыми волокнами

Концевые жгутовые щётки с хвостовиком

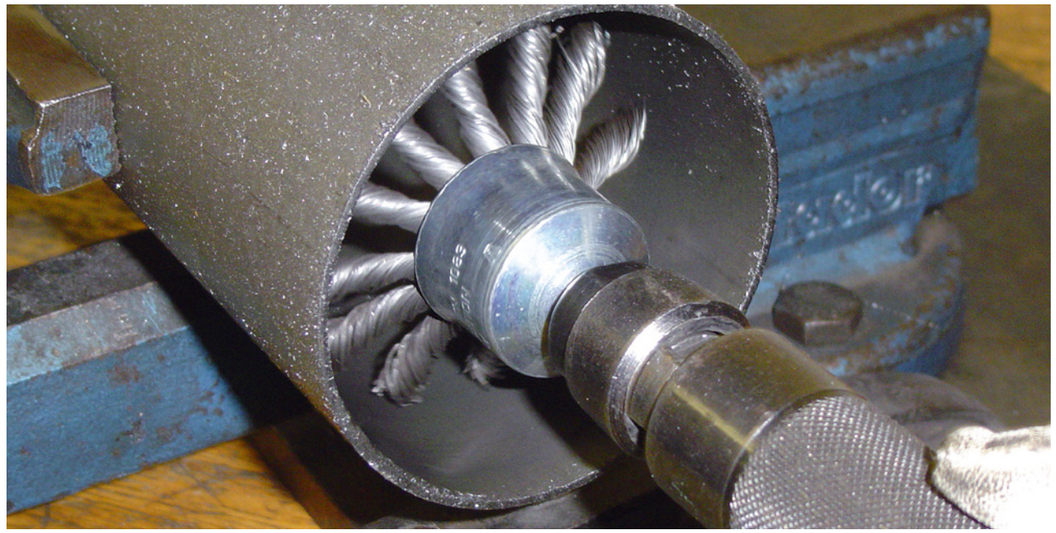

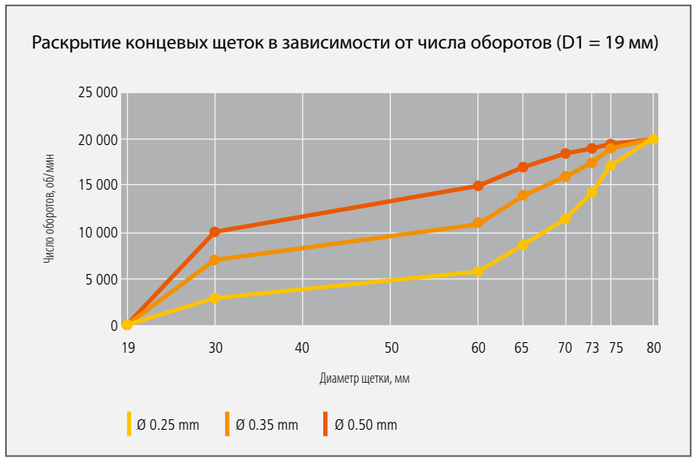

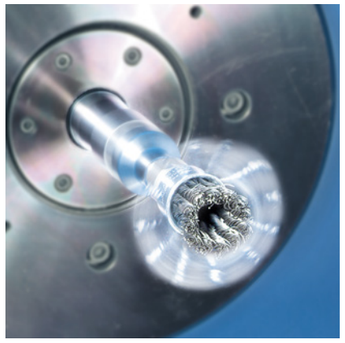

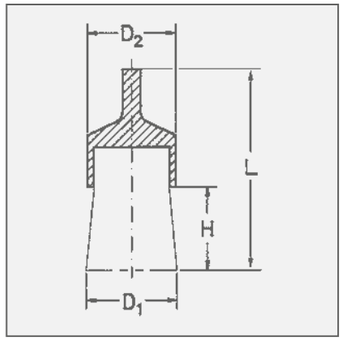

Концевые жгутовые щётки с хвостовиком
Из-за необычно высоких нагрузок, испытываемых данными щётками, мы используем при их производстве проволоку особого состава. В зависимости от количества оборотов, щётка изменяет свой диаметр и делает возможной обработку труднодоступных мест, напр., отверстий и углублений на корпусных деталях. Корпус жгутовых щёток с нержавеющей проволокой имеет пластиковую оболочку, обеспечивающую защиту нержавеющих поверхностей, маркированную зелёной точкой. Щётки имеют хвостовик Ø 6 мм.

Специальные концевые щётки с хвостовиком 6 Ø, один жгут
Концевая щётка с одним жгутом для высокоточной работы

Выделенные шрифтом артикулы поставляются со склада.

STH = Высокопрочная стальная прямая проволока

RO4 = Стальная нержавеющая гладкая проволока 1.4401

Концевые щётки с хвостовиком Ø 6 мм, стальная проволока

	D1/D2	L	H	Z	об/мин Максимум	Упаковка	STH 0,15 Артикул №	STH 0,25 Артикул №	STH 0,35 Артикул №	STH 0,50 Артикул №
1	6/10	65	25	1	4.500	10	по запросу	**451.258**	**451.278**	op aanvraag
2	19	72	28	6	20.000	10	**453.238**	**453.258**	**453.278**	**453.298**
3	22	72	28	8	20.000	10	**454.238**	**454.258**	**454.278**	**454.298**
4	29	72	28	12	20.000	10	456.238	**456.258**	**456.278**	**456.298**
5	19	72	28	4	20.000	50	по запросу	по запросу	**452.278GH***	по запросу

Концевые щётки с хвостовиком Ø 6 мм, нержавеющая проволока

D1/D2	L	H	Z	об/мин Максимум	Упаковка	RO4 0,15 Артикул №	RO4 0,25 Артикул №	RO4 0,35 Артикул №	RO4 0,50 Артикул №
6/10	65	25	1	4.500	10	по запросу	**451.458**	**451.478**	по запросу
19	72	28	6	20.000	10	**453.338**	**453.358**	**453.378**	по запросу
22	72	28	8	20.000	10	454.338	**454.358**	**454.378**	**454.398**
29	72	28	12	20.000	10	456.338	**456.358**	**456.378**	**456.398**

* основание жгутов залито пластичной массой

Миниатюрные щетки

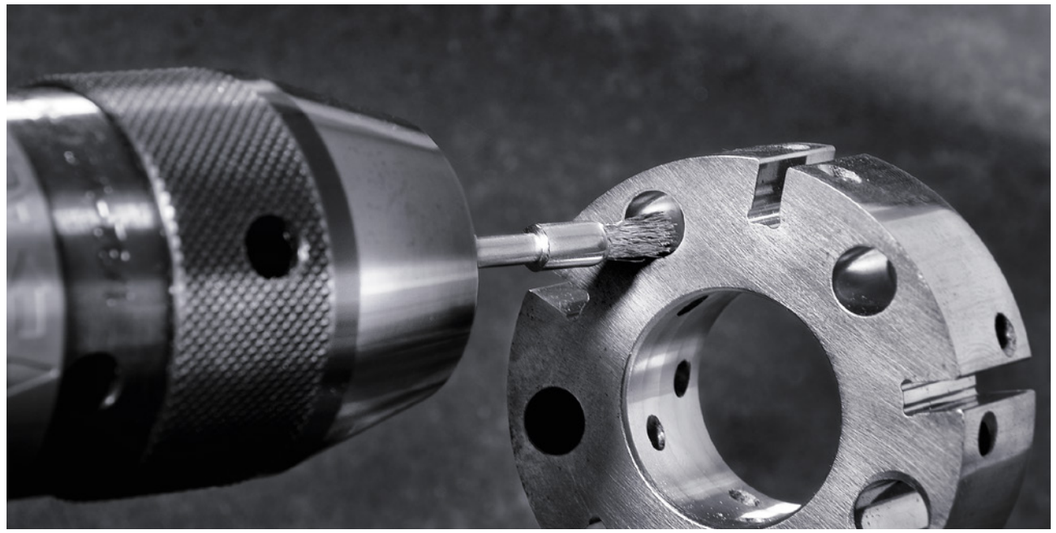

Миниатюрные щетки
Эти щетки подходят для очистки, удаления заусенцев и полировки небольших рабочих поверхностей и мелких деталей.

Стандартные области применения:
- Высокоточные инструменты
- Точная механика
- Пневматические и гидравлические системы

Миниатюрные щетки изготавливаются в различных исполнениях: цилиндрические, чашечные и концевые. Материалом для ворса щеток служат стальная проволока, стальная нержавеющая проволока, латунная проволока и полимерабразивный ворс.

Щетки из нержавеющих материалов
Дополнительные указания по обработке щетками поверхностей из нержавеющих материалов можно найти на сайте www.lessmann.com

Выделенные шрифтом артикулы поставляются со склада.

STH	=	Высокопрочная стальная прямая проволока
ROF	=	Стальная нержавеющая проволока, гофрированная
SIC	=	Щетка с карбидокремниевыми волокнами
AO	=	Щетка с абразивом из оксида алюминия

1 Миниатюрные цилиндрические щетки

наружный-Ø	об/мин Максимум	Ø хв-ка	h	Упаковка	**Алмаз K400** Артикул №	SIC 500/0,46 Артикул №	AO 500/0,46 Артикул №	STH 0,10 Артикул №	ROF 0,10 Артикул №	MES 0,10 Артикул №
16	15.000	3	3	10	410.811.DB	410.881	410.801	410.221	410.321	410.521
19	12.000	3	5	10	410.812.DB	410.882	410.802	410.222	410.322	410.522
22	10.000	3	6	10	410.813.DB	410.883	410.803	410.223	410.323	410.523

2 • Миниатюрные чашечные щетки

наружный-Ø	об/мин Максимум	Ø хв-ка	h	Упаковка	**Алмаз K400** Артикул №	SIC 500/0,46 Артикул №	AO 500/0,46 Артикул №	STH 0,10 Артикул №	ROF 0,10 Артикул №	MES 0,10 Артикул №
15	15.000	3	5	10	430.812.DB	430.882	430.802	430.222	430.322	430.522
18	15.000	3	6	10	430.813.DB	430.883	430.803	430.223	430.323	430.523

3 Миниатюрные концевые щетки

наружный-Ø	об/мин Максимум	Ø хв-ка	h	Упаковка	**Алмаз K400** Артикул №	SIC 500/0,46 Артикул №	AO 500/0,46 Артикул №	STH 0,10 Артикул №	ROF 0,10 Артикул №	MES 0,10 Артикул №
5	5.000	3	8	10	450.821.DB	450.881	450.801	450.221	450.311	450.521

Все миниатюрные щетки поставляются с хвостовиком размерами Ø 2,34 и 3,17 мм.